CATALOGO RICAMBI
SPARE PARTS CATALOGUE
CATALOGUE DE PIECES DETACHEES
ERSATZKATALOG
CATALOGO PIEZAS DE REPUESTO

CS80 D 1SL - 2SL

ED. 10-2012

Doc. 10037548 - AA

Le descrizioni contenute nella presente pubblicazione non si intendono impegnative.
L'azienda pertanto, si riserva il diritto di apportare in qualunque momento, le eventuali modifiche ad organi, dettagli, forniture di accessori, che essa ritiene convenienti per un miglioramento o per qualsiasi esigenza di carattere costruttivo o commerciale.
La riproduzione anche parziale dei testi e dei disegni, contenuti nella presente pubblicazione, è vietata ai sensi di legge.

L'azienda si riserva il diritto di apportare modifiche di carattere tecnico e/o di dotazione. Le immagini sono da intendersi di puro riferimento e non vincolanti in termini di design e dotazione.

The contained descriptions in the present publication are not binding. The Manufacturer therefore reserves itself the right to bring in whatever moment possible organs changes, details or supplies of accessories, that it holds convenient for an improvement, or for any demand of constructive or commercial character.
The partial reproduction of the texts and diagrammes contained in the present catalog, is forbidden by law.

The Manufacturer reserves itself the right to bring changes of technical character and/or of endowment. The images are meant of pure reference and not binding in terms of design and endowment.

Les descriptions contenu dans la présente publication ne s'entendent pas contraignant. Le Fabriquant donc, il se réserve le droit d'apporter dans n'importe quel moment, les modifications éventuelles à organes, détails, fournitures d'accessoires, qu'elle croit convenables pour une amélioration ou pour n'importe quel exigence de caractère constructif ou commercial.
La reproduction partielle aussi des textes et des dessins, contenu dans le présent catalogue, elle est prohibée aux termes de la loi.

Le Fabriquant se réserve le droit d'apporter modifications de caractère technique et/ou de dotation. Les images sont à s'entendre en référence pure et pas contraignants en termes de design et dotation.

Die Beschreibungen, welche in der vorliegenden Veröffentlichung vorhanden sind, sind nicht verpflichtend. Die Firma behält sich das Recht vor jederzeit eventuelle Modifikationen an wesentlichen Baugruppen, Details und Zubehör-Teilen durchzuführen, wenn dies für vorteilhaft bewertet wird und zu einer Verbesserung führt oder aufgrund von konstruktiven oder kommerziellen Anforderungen.
Die Vervielfältigung, auch wenn es sich nur um Text-Auszügen oder Abbildungen handelt, der vorliegenden Bedienungsanleitung ist entsprechend dem Gesetz untersagt.

Die Firma behält sich das Recht vor technische Eigenschaften und Ausstattungen zu modifizieren. Die Abbildungen sind zum Verständnis und dienen als Bezugund sind nicht bindend in Bezug auf Design und Ausstattung.

Las descripciones contenidas en la presente publicación no son empeñativas. La Empresa por lo tanto se reserva el derecho de aportar en cualquier momento, eventuales modificaciones a órganos, detalles, suministros de accesorios, que ella crea conveniente para una mejoría o por cualquier exigencia de carácter constructivo o comercial.
La reproducción parcial de los textos y los diseños, contenidos en el presente catálogo, está prohibida por la ley.

La Empresa se reserva el derecho a aportar modificaciones de carácter técnico e/o de dotación. Las imágenes son de pura referencia y no vinculantes en términos de diseño y dotación.

CATALOGO RICAMBI

INTRODUZIONE
Il presente vuole essere da guida per l'ordinazione delle parti di ricambio ed è stato realizzato in modo da consentire una rapida identificazione della macchina in tutte le sue versioni e quindi una rapida visualizzazione dei pezzi che la compongono.
MODALITA' DI ORDINAZIONE
Per facilitare la ricerca di magazzino e la spedizione dei pezzi di ricambio, si pregano vivamente i Sigg. Clienti di attenersi alle seguenti norme e specificare sempre :
a) modello e numero di matricola della macchina;
b) numero di posizione e numero di tavola dove sono rappresentati;
c) codice di ordinazione e denominazione;
d) quantità dei pezzi desiderati;
e) indirizzo esatto e ragione sociale del Committente, completo con l'eventuale recapito per la consegna della merce;
f) mezzo di spedizione desiderato. (Nel caso questa voce non sia specificata la Ditta Costruttrice si riserva di usare a sua discrezione il mezzo più opportuno).

SPARE PARTS CATALOGUE

INTRODUCTION
This catalogue is intended to serve as a guide for the ordering of spare parts and is designed to facilitate rapid identification of the machine in all its versions and to rapid location of its component parts.
HOW TO ORDER
For the purpose of simplifying stock searching and the delivery of spare parts, we would ask our customers to observe the following standard procedures, at all times specifying:
a) the model and part number of the machine;
b) the position number and the number of the table of chart in which the parts appear;
c) ordering code and part name;
d) quantity of parts required;
e) precise address and company status of the purchaser placing the order, complete with address for delivery of the goods;
f) shipping means required.

INTRODUCTION
Le présent catalogue a pour but de guider l'utilisateur dans les

SPARE PARTS CATALOGUE

commandes de pièces détachées. Il a été réalisé pour faciliter une identification rapide de la machine dans toutes ses versions et permet ainsi un repérage rapide de ses composants.

COMMENT PASSER COMMANDE
Afin de simplifier la recherche dans le magasin et l'expédition des pièces de rechange, nous prions notre clientèle de respecter la procédure suivante en indiquant toujours:
a) le modèle et numéro de la machine;
b) le numéro de la position et numéro du tableau sur lequel figure la pièce;
c) la référence et la dénomination;
d) la quantité des pièces demandées;
e) l'adresse exacte et la raison sociale de l'acheteur qui passe la commande, en indiquant l'adresse de livraison;
f) le moyen de transport désiré (dans le cas où ceci n'est pas précisé l'expediteur se réserve le droit de choisir le transporteur).

ERSATZTEILKATALOG

EINLEITUNG
Der vorliegende Katalog versteht sich als Führer für Ersatzteile und soll eine rasche Identifikation der Maschine in all ihren Ausführungen ermöglichen und daher ein sofortiges Erkennen der Teile, aus denen sie besteht.
BESTELLVORSCHLAG
Um ein Auffinden im Lager und den Versand der Ersatzteile zu erleichtern, werden die Kunden ersucht, sich an folgende Normen zu halten und immer folgendes anzugeben:
a) Modell- und Gerätenummer;
b) Positions- und Tafelnummer, wo sie dargestellt sind;
c) Bestellnummer und Handelsbezeichnung;
d) Menge der gewünschten Teile;
e) Genaue Adresse und Firmennamen des Auftraggebers, gemeinsam der ev. Anschrift für die Zusendung der Ware;
f) Die gewünschte Versandart (falls nicht angegeben, behält sich der Lieferant das Recht vor, die günstigste Art zu wählen).

INTRODUCCIÓN

CATALOGO PIEZAS DE REPUESTO

Ese catálogo quiere servir cómo guía para pedir las piezas de repuesto y se ha realizado de manera de consentir una rápida identificacíon de la máquina en todas sus versiones y por consiguiente una rápida individuación de las piezas que la componen.
MODALIDADES DE LOS PEDIDOS
Para la búsqueda en el almacén y el envío de las piezas de repuesto, se ruega encarecidamente alos Sres. Clientes de seguir las reglas sigiuentes y de especificar siempre:
a) el modelo y el número de matrícula de la máquina;
b) el número de posición y el número de la tabla donde son representadas;
c) el código de pedido y la denominación;
d) el número de piezas que se desean;
e) las señas exactas y la razón social del Comitente, indicando también las señas eventuales para la entrega de la mercancía;
f) El medio de envío que se desea. (En caso de que ese dato no se haya especificado, la Empresa Constructora se reserva el derecho de utilizar a su elección el medio más adecuado.

SIMBOLOGIA USATA NEL CATALOGO
SYMBOLOGY USED IN THE CATALOGUE
SIMBOLE DANS LE CATALOGUE
SIMBOLGEBRAUCH IM KATALOG
SIMBOLOGIA EMPLEADA EN EL CATALOGO

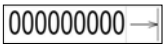

- Codice utilizzato fino alla matricola indicata
- Code used up to the indicated serial number
- Code utilisé jusqu'au numéro indiqué
- Artikel benutzt bis zur angegebenen Nummer
- Código utilizado hasta el número indicado

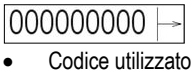

- Codice utilizzato dalla matricola indicata
- Code used from the indicated serial number
- Code utilisé a partir du numéro indiqué
- Artikel benutzt ab angegebenen Nummer
- Código utilizado desde el número indicado

Comac spa – Via Maestri del Lavoro,13 - 37057 Santa Maria di Zevio (Verona) Italia – Tel.+39 045 8774222 – Fax +39 045 8750303
e-mail: com@comac.it – on line: www.comac.it

SOMMARIO

SUMMARY / SOMMAIRE / INHALTSANGABE / ÍNDICE

PAG. 06 GRUPPO SPAZZOLA CENTRALE

GROUP MAIN BRUSH / GROUPE BROSSE / GROUP KEHRBESEN / GRUPO DE CEPILLO

PAG. 10 GRUPPO SPAZZOLA LATERALE DESTRA

GROUP RIGHT SIDE BRUSH / GROUPE DU BROSSE LATERALE DROITE / GROUP RECHTS BRUSH / GRUPO DE CEPILLO LATERAL DERECHO

PAG. 12 GRUPPO SPAZZOLA LATERALE SINISTRA (OPZIONALE)

GROUP LEFT SIDE BRUSH (OPTIONAL) / GROUPE BROSSE GAUCHE (OPTION) / GROUP LEFT SIDE BRUSH (OPTIONAL) / GRUPO DE CEPILLO LATERAL IZQUIERDO (OPCIONAL)

PAG. 16 GRUPPO MOTORE ENDOTERMICO

MOTOR ENDOTHERMIC GROUP / MOTEUR ENDOTHERMIQUE DU GROUPE / MOTOR ENDOTHERMIC GROUP / MOTOR ENDOTÉRMICO GRUPO

PAG. 22 GRUPPO TELAIO

FRAME GROUP / CADRE DU GROUPE / FRAME GROUP / BASTIDOR GRUPO

PAG. 30 GRUPPO RUOTA TRAZIONE

GROUP WHEEL DRIVE / GROUPE DU TRACTION INTÉGRALE / GROUP WHEEL DRIVE / GRUPO DE RUEDAS

PAG. 32 GRUPPO RUOTE ANTERIORI E FRENO

GROUP VORDERRAD UND BRAKE / ROUE AVANT GROUPE ET FREIN / GROUP VORDERRAD UND BRAKE / GRUPO DE RUEDA DELANTERA Y FRENOS

PAG. 36 GRUPPO STERZO

STEERING GROUP / GROUPE DE PILOTAGE / LENKUNGSGRUPPE / DIRECCIÓN DEL GRUPO

PAG. 38 GRUPPO CASSONE PORTARIFIUTI 1SL

GROUP WASTE DUMP 1SL / 1SL GROUPE DÉCHARGE DE DÉCHETS / GROUP DEPONIE 1SL / GRUPO 1SL DE VERTEDEROS

PAG. 44 GRUPPO CASSONE PORTARIFIUTI 2SL (OPZIONALE)

GROUP WASTE DUMP 2SL (OPTIONAL) / 2SL GROUPE DÉCHARGE DE DÉCHETS (EN OPTION) / GROUP DEPONIE 2SL (OPTIONAL) / GRUPO 2SL DE VERTEDEROS (OPCIONAL)

PAG. 46 GRUPPO COFANO ANTERIORE

GROUP BODY FRONT / FRONT DU CORPS DU GROUPE / GROUP BODY FRONT / GRUPO DE FRENTE DEL CUERPO

PAG. 48 GRUPPO COFANO POSTERIORE

GROUP BODY BACK / RETOUR DU CORPS DU GROUPE / GROUP BODY BACK / GRUPO DE ESPALDA BODY

PAG. 50 GRUPPO FILTRO ASPIRAZIONE

GROUP INTAKE FILTER / FILTRE D'ASPIRATION GROUPE / GROUP ANSAUGFILTER / GRUPO DE FILTRO DE ADMISION

PAG. 52 GRUPPO CRUSCOTTO

GROUP CONTROL PANEL / GROUPE PANNEAU DE COMMANDE / GROUP BEDIENFELD / GRUPO CONTROL PANEL

PAG. 54 GRUPPO CAVI DI COMANDO

GROUP CONTROL CABLES / CÂBLES DE COMMANDE DU GROUPE / GROUP STEUERKABEL / CABLES GRUPO DE CONTROL

PAG. 56 GRUPPO IMPIANTO ELETTRICO

ELECTRICAL GROUP / GROUPE ÉLECTRIQUE / ELECTRICAL GROUP / GRUPO ELÉCTRICO

PAG. 58 GRUPPO IMPIANTO OLEODINAMICO 1SL

HYDRAULIKSYSTEM GROUP 1SL / GROUPE HYDRAULIQUE 1SL / HYDRAULIKSYSTEM GROUP 1SL / SISTEMA HIDRÁULICO DEL GRUPO 1SL

PAG. 64 GRUPPO IMPIANTO OLEODINAMICO 2SL (OPZIONALE)

HYDRAULIKSYSTEM GROUP 2SL (OPTIONAL) / GROUPE HYDRAULIQUE 2SL (EN OPTION) / HYDRAULIKSYSTEM GROUP 2SL (OPTIONAL) / SISTEMA HIDRÁULICO DEL GRUPO 2SL (OPCIONAL)

PAG. 70 GRUPPO TUBI
PIPE GROUP / PIPE GROUP/ PIPE GROUP / PIPE GROUP
PAG. 72 GRUPPO TETTUCCIO (OPZIONALE)
ROOF UNIT (OPTIONAL) / UNITÉ DE TOIT (EN OPTION) / DACHGRUPPE (OPTIONAL) / UNIDAD DE TECHO (OPCIONAL)

CR-01 GRUPPO SPAZZOLA CENTRALE

CENTRAL BRUSH ASSEMBLY

GROUPE BROSSE CENTRAL

CENTRAL BURSTENGRUPPE

GRUPO CEPILLO CENTRAL

01

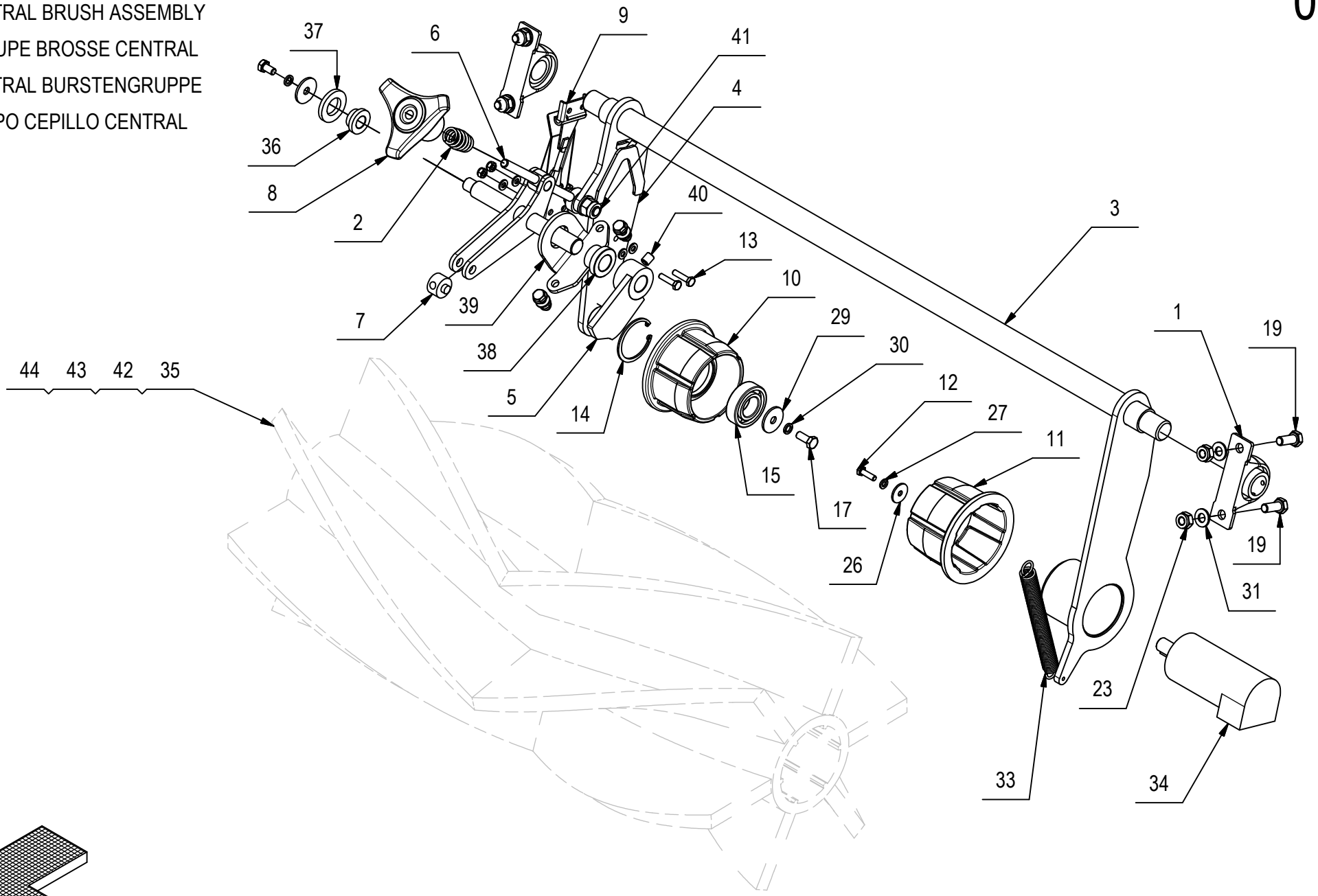

CR-01 GRUPPO SPAZZOLA CENTRALE

01

POS.	QTÀ	CODICE	DESCRIZIONE	DESCRIPTION	DESCRIPTION	BENENNUNG	DESCRIPCION
1	2	204350	SUPPORTO BPP 205	SUPPORT BPP 205	SOUTIEN BPP 205	SUPPORT BPP 205	SOPORTE BPP 205
2	1	210211	MOLLA A COMPRESSIONE 20X3X36	COMPR. SPRING	RESSORT DE COMPRESSION	DRUCKFEDER	RESORTE DE COMPRESION
3	1	218950	SUPP. SPAZZ. CENTR. CS80 II°	SUPPORT	SUPPORT	HALTERUNG	SOPORTE
4	1	218952	SUPP. FOLLE SPAZZ. CENTR. CS90 II°	SUPPORT	SOUTIEN	SUPPORT	SOPORTE
5	1	218956	CAMMA TIRANTE LEVA CS90	LEVER	LEVIER	HEBEL	PALANCA
6	1	218959	TIRANTE SPAZZOLA CENTRALE CS90	TIE ROD	ESQUISSE	SPANNSTANGE	BORRADOR
7	1	218961	LEVA PER TIRANTE SPAZZOLA CS90	LEVER	LEVIER	HEBEL	PALANCA
8	1	218970	VOLANTINO 3P-110-B LAVORATO	HANDWHEEL	VOLANT	HANDGRIFF	RUEDA DE MANIOBRA
9	1	218972	GANCIO CASSETTO LAVORATO	HOOK BOX	CROCHET CAISSE	HAKENSCHACHTEL	GANCHO CAJA
10	1	218973	FUSIONE SUPP. FOLLE SPAZZOLA II°	SUPPORT	SUPPORT	HALTERUNG	SOPORTE
11	1	218974	FUSIONE SUPP. TRAZIONE SPAZZOLA II°	SUPPORT	SUPPORT	HALTERUNG	SOPORTE
12	1	407666	VITE M6X20 TE UNI 5739 ZINC	SCREW	VIS	SCHRAUBE	TORNILLO
13	2	407669	VITE M6x25 TE UNI 5739 ZINC	SCREW	VIS	SCHRAUBE	TORNILLO
14	1	408336	ANELLO ELASTICO UNI7437 - 52	STOP RING	BAGUE D'ARRET	STOPRING	ANILLO DE PARADA
15	1	408441	CUSCINETTO 6205 2RS 25x52x15	BEARING	ROULEMENT	LAGER	COJINETE
16	1	408668	VITE M8x14 TE UNI 5739 ZINC	SCREW	VIS	SCHRAUBE	TORNILLO
17	1	408670	VITE M8x20 TE UNI 5739 ZINC	SCREW	VIS	SCHRAUBE	TORNILLO
18	2	408674	VITE M8x25 TE UNI 5739 ZINC	SCREW	VIS	SCHRAUBE	TORNILLO
19	4	408711	VITE M10X25 TE UNI 5739 ZINC	SCREW	VIS	SCHRAUBE	TORNILLO
20	3	408966	VITE M6x16 TPSEI UNI 5933 ZINC	SCREW	VIS	SCHRAUBE	TORNILLO
21	2	409082	DADO M6x6 AUTOBL UNI 7474 ZINC	LOCK NUT	ECROU AUTOFREINES	SICHERUNGSMUTTER	TUERCA AUTOBLOCANTE
22	2	409088	DADO M8 AUTOBL. UNI 7473 A2	LOCK NUT	ECROU AUTOBLOQUANT	STOPMUTTER	TUERCA AUTOBLOCANTE
23	4	409090	DADO M10x10 AUTOBL. UNI 7474 ZINC	LOCK NUT	ECROU AUTOFREINES	SICHERUNGSMUTTER	TUERCA AUTOBLOCANTE
24	1	409093	DADO M12x15 AUTOBL. UNI 7473 ZINC	NUT	ECROU	MUTTER	TUERCA
25	4	409156	ROSETTA 6x12x1,6 UNI 6592 ZINC	WASHER	RONDELLE	UNTERLAGSCHEIBE	ARANDELA
26	1	409162	ROSETTA 6,5x24x2 UNI 6593 ZINC	WASHER	RONDELLE	UNTERLAGSCHEIBE	ARANDELA
27	1	409164	ROSETTA GROWER 6x2,5x1,8 ASA B27 ZINC	LOCK WASHER	RONDELLE FREIN	ZAHNSCHEIBE	ARANDELLA DENTADA
28	4	409175	ROSETTA 8x17x1,6 UNI 6592 ZINC.	WASHER	RONDELLE	UNTERLAGSCHEIBE	ARANDELA
29	2	409180	ROSETTA 9x32x2.5 UNI 6593 ZINC	WASHER	RONDELLE	UNTERLAGSCHEIBE	ARANDELA
30	2	409181	ROSETTA GROWER 8x13x2,2 ZINC	LOCK WASHER	RONDELLE FREIN	ZAHNSCHEIBE	ARANDELLA DENTADA
31	4	409191	ROSETTA 10X21X2 UNI 6592 ZINC	WASHER	RONDELLE	UNTERLAGSCHEIBE	ARANDELA
32	1	409201	ROSETTA 13x24x2.5 UNI 6592 ZINC	WASHER	RONDELLE	UNTERLAGSCHEIBE	ARANDELA
33	1	430237	MOLLA TRAZ. 18.5x2.5x187	SPRING	RESSORT	FEDER	RESORTE
34	1	430384	MOTORE ORBITALE M+S HYDRAULIC MM S 40 CP	MOTOR BGM40	MOTEUR BGM40	MOTOR BGM40	MOTOR BGM40
35	1	430394	SPAZZ.CENTR.CUSP. 320x795 PPL1.1-0,7 II°	BRUSH	BROSSE	BURSTE	CEPILLO
36	1	430395	BOCCOLA D=30-22 d=15 S=13 DELRIN	BUSHING	BAGUE	BUCHSE	CASQUILLO

CR-01 GRUPPO SPAZZOLA CENTRALE

CENTRAL BRUSH ASSEMBLY

GROUPE BROSSE CENTRAL

CENTRAL BURSTENGRUPPE

GRUPO CEPILLO CENTRAL

01

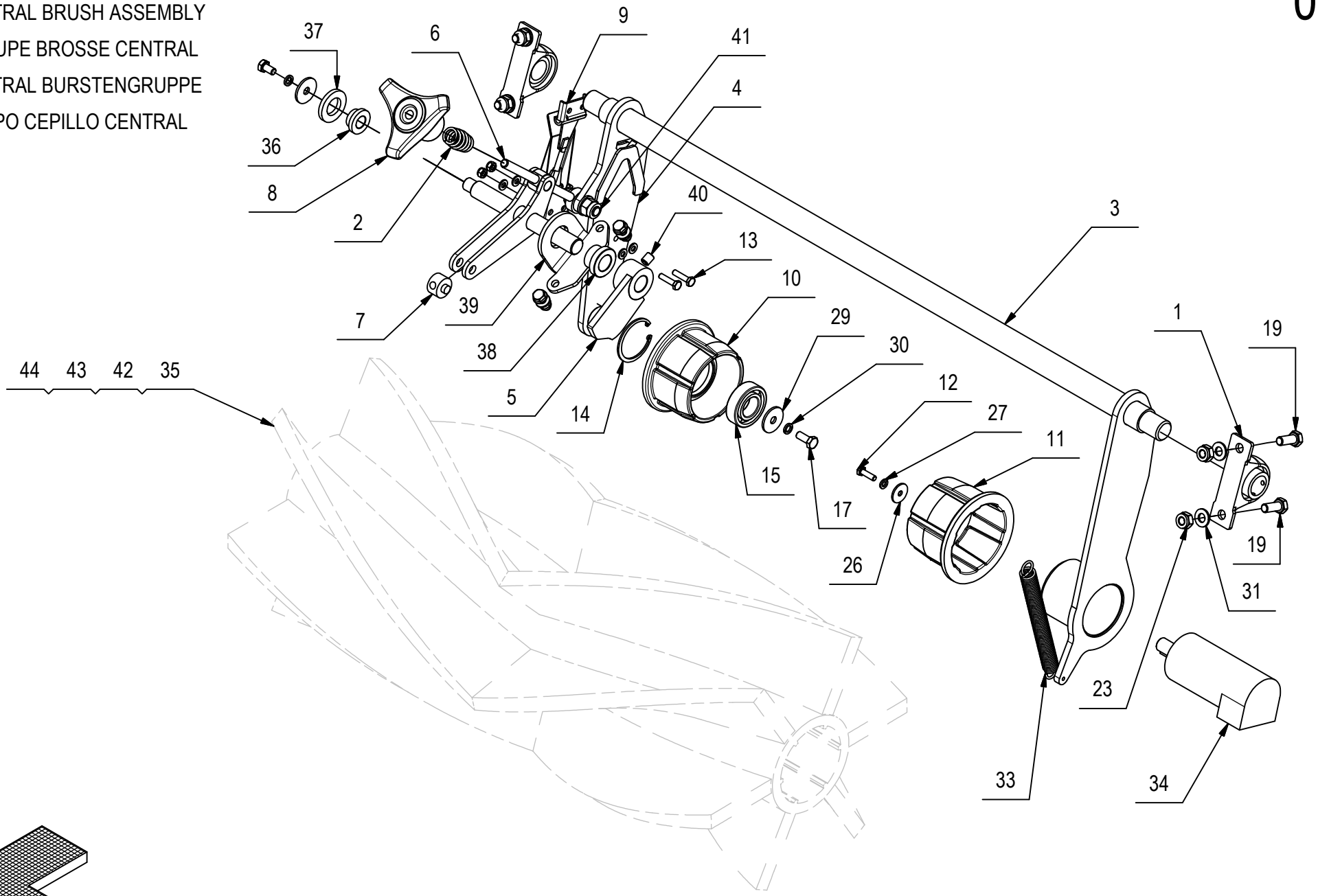

CR-01 GRUPPO SPAZZOLA CENTRALE

01

POS.	QTÀ	CODICE	DESCRIZIONE	DESCRIPTION	DESCRIPTION	BENENNUNG	DESCRIPCION
37	1	430396	RONDELLA NYLON BATTUTA LEVA	WASHER	RONDELLE	SCHEIBE	ARANDELA
38	1	430397	BOCCOLA D=36-28 d=20,2 S=20 DELRIN	BUSHING	BAGUE	BUCHSE	CASQUILLO
39	1	430398	SUPP.PERNO REGOLAZ. SPAZZOLA	SUPPORT	SUPPORT	HALTERUNG	SOPORTE
40	1	430399	GRANO 10 X 12 UNI 5929	DOWEL	VIS	MADENSCHRAUBE	TORNILLO
41	1	430406	PERNO ATTACCO LEVA SOLLEV.SPAZZOLA	PIN	PIVOT	BOLVEN	BULON
42	1	431387	SPAZZ.CENT.CUSP.320x795 PPL1.4 2°V	BRUSH	BROSSE	BURSTE	CEPILLO
43	1	431388	SPAZZ.CENT.CUSP.320x795 PPL0,7 S.B. 2°V	BRUSH	BROSSE	BURSTE	CEPILLO
44	1	432530	SPAZZ.CENT.CUSP.320x795 PPL / ACC.	BRUSH	BROSSE	BURSTE	CEPILLO

CR-02 GRUPPO SPAZZOLA LATERALE DX

LATERAL BRUSH ASSEMBLY

GROUPE BROSSE LATERALE

SEITLICHBURSTENGRUPPE

GRUPO CEPILLO LATERAL

02

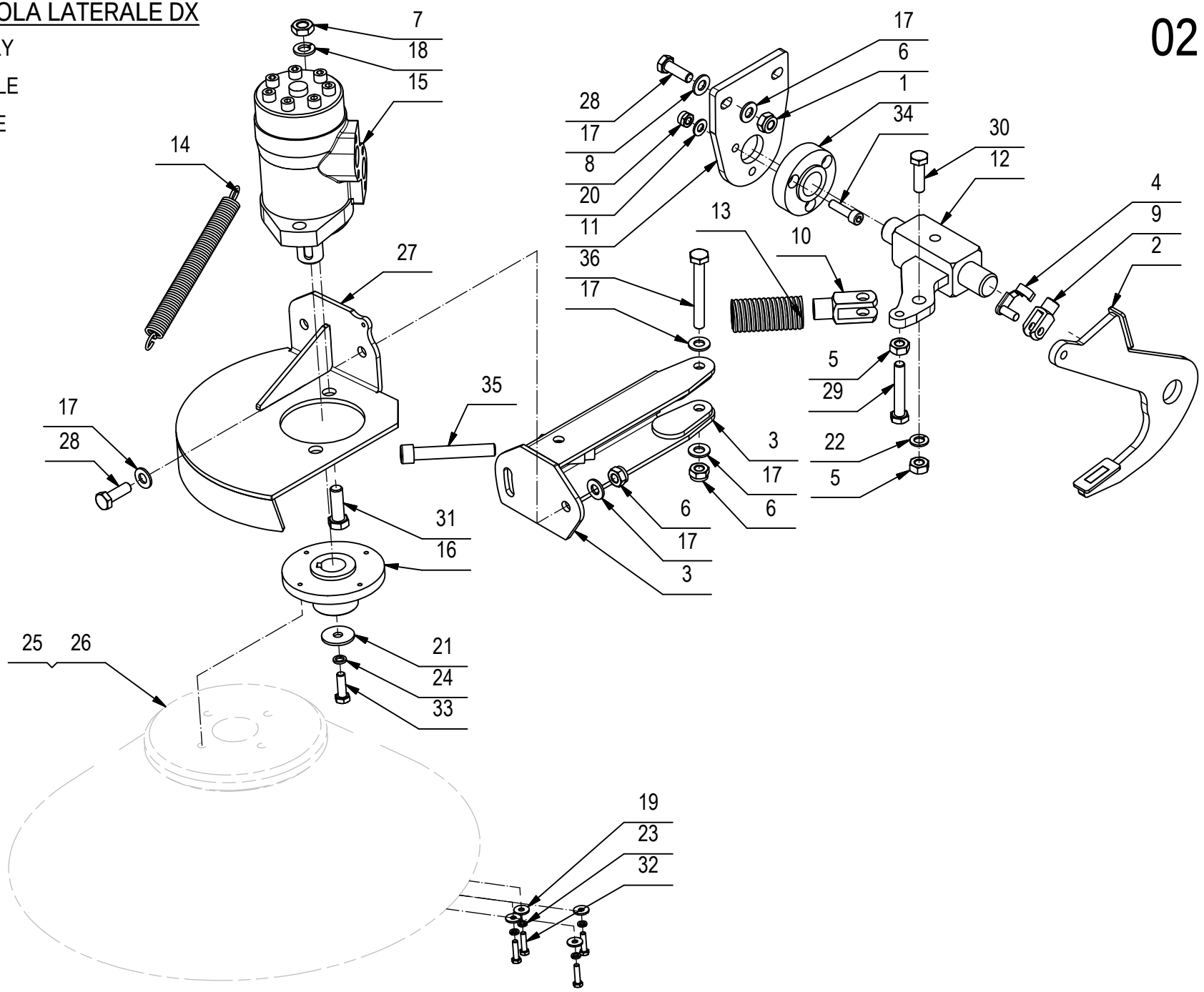

CR-02 GRUPPO SPAZZOLA LATERALE DX

02

POS.	QTÀ	CODICE	DESCRIZIONE	DESCRIPTION	DESCRIPTION	BENENNUNG	DESCRIPCION
1	1	424973	BOCCOLA ALBERO COMANDO SPAZZOLA LAT.	BUSHING	BAGUE	BUCHSE	CASQUILLO
2	1	218852	BRACCIO LEVA SPAZZOLA LATERALE	ARM	BRAS	ARM	BRAZO
3	1	216092	BRACCIO SOLL. SPAZZ. LAT. DX	ARM	BRAS	ARM	BRAZO
4	1	410459	CLIPS PER FORCELLA M8 CORTA	PIN	AXE	BOLZEN	PERNO
5	2	415889	DADO M10 UNI 5588-65 ZINC. MEDIO	NUT	ECROU	MUTTER	TUERCA
6	5	409090	DADO M10x10 AUTOBL. UNI 7474 ZINC	LOCK NUT	ECROU AUTOFREINES	SICHERUNGSMUTTER	TUERCA AUTOBLOCANTE
7	2	409067	DADO M12x7 UNI 5589 ZINC	NUT	ECROU	MUTTER	TUERCA
8	3	409085	DADO M8x8.5 AUTOBL. UNI 7474 ZINC	LOCK NUT	ECROU AUTOFREINES	SICHERUNGSMUTTER	TUERCA AUTOBLOCANTE
9	1	410452	FORCELLA M8 UNI 1676 CORTA	FORK	FOURCHETTE	GABELKOPF	HORQUILLA
10	1	424980	FORCELLA REGISTRABILE M12X24 DX	YOKE	FOURCHE	GABELKOPF	CABEZA DE HORQUILLA
11	1	426094	LAMIERA SUPP. ALBERO BRACCIO SPAZZOLA	SUPPORT	SUPPORT	HALTERUNG	SOPORTE
12	1	218851	LEVA COMANDO SPAZZOLA LATERALE	LEVER	LEVIER	HEBEL	PALANCA
13	1	210209	MOLLA COMP. 32X4X112	SPRING	RESSORT	FEDER	RESORTE
14	1	430237	MOLLA TRAZ. 18.5x2.5x187	SPRING	RESSORT	FEDER	RESORTE
15	1	430239	MOTORE ORBITALE M+S HYDRAULIC MP125CP	MOTOR	MOTEUR	MOTOR	MOTOR
16	1	430238	MOZZO SPAZZOLA LATERALE	CUT OFF	TRANCHÉ	SCHNEIDE AB	MOCHO
17	10	409191	ROSETTA 10X21X2 UNI 6592 ZINC	WASHER	RONDELLE	UNTERLAGSCHEIBE	ARANDELA
18	2	409206	ROSETTA 12x21x2,5 GROWER B12 UNI 9195 ZN	WASHER	RONDELLE	UNTERLAGSCHEIBE	ARANDELA
19	4	409151	ROSETTA 5x15x1.5 UNI 6593 ZINC	WASHER	RONDELLE	UNTERLAGSCHEIBE	ARANDELA
20	3	409175	ROSETTA 8x17x1,6 UNI 6592 ZINC.	WASHER	RONDELLE	UNTERLAGSCHEIBE	ARANDELA
21	1	409180	ROSETTA 9x32x2.5 UNI 6593 ZINC	WASHER	RONDELLE	UNTERLAGSCHEIBE	ARANDELA
22	1	409196	ROSETTA GROWER 10x18x2,2 ZINC	LOCK WASHER	RONDELLE FREIN	ZAHNSCHEIBE	ARANDELLA DENTADA
23	4	409154	ROSETTA GROWER 5x1,6 ZINC	WASHER	RONDELLE	UNTERLAGSCHEIBE	ARANDELA
24	1	409181	ROSETTA GROWER 8x13x2,2 ZINC	LOCK WASHER	RONDELLE FREIN	ZAHNSCHEIBE	ARANDELLA DENTADA
25	1	429206	SPAZZOLA LAT. PPL 1 NERO D.460 A DISCO	BRUSH	BROSSE	BÜRSTE	CEPILLO
26	1	429205	SPAZZOLA LATERALE A DISCO D.460	BRUSH	BROSSE	BÜRSTE	CEPILLO
27	1	216085	SUPP. SPAZZOLA LAT.	SUPPORT	SUPPORT	HALTERUNG	SOPORTE
28	4	408712	VITE M10X30 TE UNI 5739 ZINC	SCREW	VIS	SCHRAUBE	TORNILLO
29	1	408716	VITE M10X60 TE UNI 5739 ZINC	SCREW	VIS	SCHRAUBE	TORNILLO
30	1	408714	VITE M10x35 TE UNI 5739 ZINC	SCREW	VIS	SCHRAUBE	TORNILLO
31	2	408746	VITE M12X35 TE UNI 5739 ZINC	SCREW	VIS	SCHRAUBE	TORNILLO
32	4	407647	VITE M5x20 TE UNI 5739 ZINC	SCREW	VIS	SCHRAUBE	TORNILLO
33	1	408674	VITE M8x25 TE UNI 5739 ZINC	SCREW	VIS	SCHRAUBE	TORNILLO
34	3	408812	VITE M8x30 TCEI UNI 5931 ZINC.	SCREW	VIS	SCHRAUBE	TORNILLO
35	1	216087	VITE TCEI M12X80 UNI 5931	SCREW	VIS	SCHRAUBE	TORNILLO
36	1	415733	VITE TE M10X80 UNI 5737	SCREW	VIS	SCHRAUBE	TORNILLO

CR-02 GRUPPO SPAZZOLA LATERALE SX (OPZIONALE)

LATERAL BRUSH ASSEMBLY OPT.

GROUPE BROSSE LATERALE OPT.

SEITLICHBURSTENGRUPPE OPZ.

GRUPO CEPILLO LATERAL OPT.

02

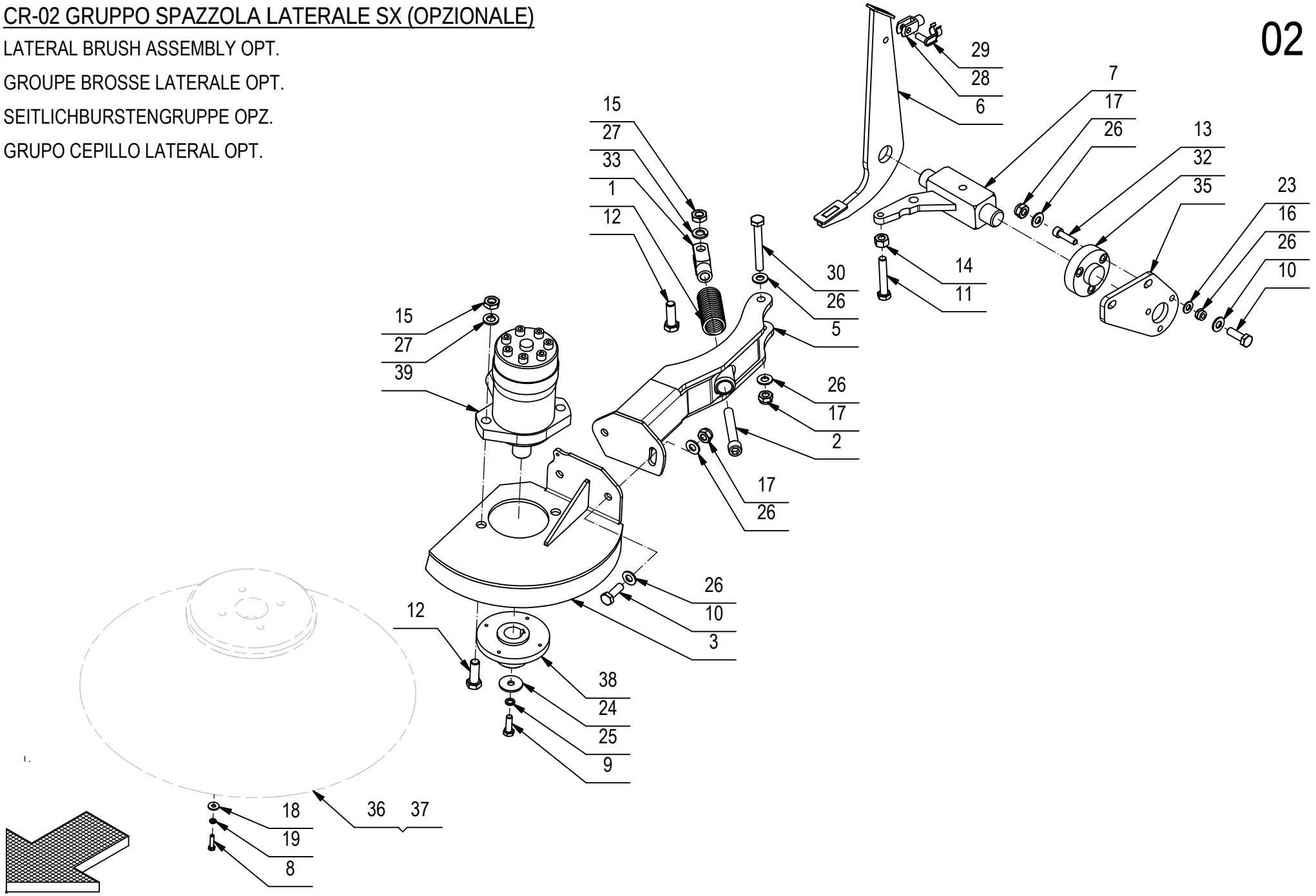

CR-02 GRUPPO SPAZZOLA LATERALE SX (OPZIONALE)

02

POS.	CODIC	QTÀ	DESCRIZIONE	DENOMINATION	DESCRIPTION	BENENNUNG	DESCRIPCION
1	210209	1	MOLLA COMP. 32X4X112	SPRING	RESSORT	FEDER	RESORTE
2	216087	1	VITE TCEI M12X80 UNI 5931	SCREW	VIS	SCHRAUBE	TORNILLO
3	217320	1	SUPP. SPAZZ. LAT. SX	SUPPORT	SUPPORT	HALTERUNG	SOPORTE
4	218449	1	PREM. LEVA AZION. SPAZZOLA LATERALE	GROUP RAISES	GROUPE ENLÈVE	GRUPPE HEBEL	GRUPO QUITA
4.1	218282	1	SUPPORTO LEVA AZIONAMENTO	SUPPORT	SUPPORT	STÜTZE AB	SOPORTE
4.2	407666	1	VITE M6X20 TE UNI 5739 ZINC	SCREW	VIS	SCHRAUBE	TORNILLO
4.3	408975	1	VITE M6X20 TPSEI UNI 5933 ZINC	SCREW	VIS	SCHRAUBE	TORNILLO
4.4	408988	1	VITE M8x18 TPSEI UNI 5933 ZINC	SCREW	VIS	SCHRAUBE	TORNILLO
4.5	409160	1	ROSETTA 6x18x1,5 UNI 6593 ZINC	WASHER	RONDELLE	UNTERLAGSCHEIBE	ARANDELA
4.6	410251	1	MANOPOLA PVC 70x30	KNOB	POIGNEE	HANDGRIFF	EMPUÑADURA
4.7	415828	1	VITE M6x30 TPSEI UNI5933 ZINC	SCREW	VIS	SCHRAUBE	TORNILLO
4.8	429428	1	ROTELLA PER LEVA CS90	SMALL WHEEL FOR LEVER	ROULETTE POUR LEVIER	RÄDLEIN FÜR HEBEL	RUEDA POR PALANCA
4.9	429460	1	LEVA COMANDO CS90	RAISES COMMAND	ENLÈVE COMMANDEMENT	HEBT BEFEHL	QUITA MANDO
4.10	429461	1	BOCCOLA D=25-17 d=8,2 S=7,7 OT58	BUCKLE RAISES	BOUCLE ENLÈVE	BUCHSE HEBEL	ARANDELA QUITA
4.11	429462	1	BOCCOLA D=14-10 d=6 S=22,3 OT58	BUCKLE RAISES	BOUCLE ENLÈVE	BUCHSE HEBEL	ARANDELA QUITA
4.12	429464	1	BOCCOLA D=11,9-9 d=6 S=10,5 OT58	BUCKLE FOR SMALL WHEEL	BOUCLE POUR ROULETTE	BUCHSE FÜR RÄDLEIN	ARANDELA POR RUEDA
4.13	429465	1	BOCCOLA D=15-10 d=6 S=11,5 OT58	BUCKLE	BOUCLE	BUCHSE	ARANDELA
4.14	429468	1	LEVA RINVIO SPAZZOLA CENTRALE - LATERALE	RAISES DELAY BRUSH	ENLÈVE RENVOI BROSSE	HEBT VERSCHIEBUNG BÜRSTE	QUITA REEXPEDICIÓN CEPILLO
5	219101	1	BRACCIO SOLL. SPAZZ. LAT. SX	ARM BRUSHES	BRAS BROSSE	ARM BÜRSTE	BRAZO CEPILLA
6	219103	1	BRACCIO LEVA SPAZZ. LAT. SX	ARM BRUSHES	BRAS BROSSE	ARM BÜRSTE	BRAZO CEPILLA
7	219105	1	LEVA COMANDO SPAZZ. SX	LEVER	LEVIER	HEBEL	PALANCA
8	407647	4	VITE M5x20 TE UNI 5739 ZINC	SCREW	VIS	SCHRAUBE	TORNILLO
9	408674	1	VITE M8x25 TE UNI 5739 ZINC	SCREW	VIS	SCHRAUBE	TORNILLO
10	408712	4	VITE M10X30 TE UNI 5739 ZINC	SCREW	VIS	SCHRAUBE	TORNILLO
11	408716	1	VITE M10X60 TE UNI 5739 ZINC	SCREW	VIS	SCHRAUBE	TORNILLO
12	408746	3	VITE M12X35 TE UNI 5739 ZINC	SCREW	VIS	SCHRAUBE	TORNILLO
13	408812	3	VITE M8x30 TCEI UNI 5931 ZINC.	SCREW	VIS	SCHRAUBE	TORNILLO
14	409058	1	DADO M10x10 UNI 5587 ZINC	NUT	ECROU	MUTTER	TUERCA
15	409067	3	DADO M12x7 UNI 5589 ZINC	NUT	ECROU	MUTTER	TUERCA
16	409085	3	DADO M8x8.5 AUTOBL. UNI 7474 ZINC	LOCK NUT	ECROU AUTOFREINES	SICHERUNGSMUTTER	TUERCA AUTOBLOCANTE
17	409090	5	DADO M10x10 AUTOBL. UNI 7474 ZINC	LOCK NUT	ECROU AUTOFREINES	SICHERUNGSMUTTER	TUERCA AUTOBLOCANTE
18	409151	3	ROSETTA 5x15x1.5 UNI 6593 ZINC	WASHER	RONDELLE	UNTERLAGSCHEIBE	ARANDELA
19	409154	4	ROSETTA GROWER 5x1,6 ZINC	WASHER	RONDELLE	UNTERLAGSCHEIBE	ARANDELA
20	409156	2	ROSETTA 6x12x1,6 UNI 6592 ZINC	WASHER	RONDELLE	UNTERLAGSCHEIBE	ARANDELA
21	409160	1	ROSETTA 6x18x1,5 UNI 6593 ZINC	WASHER	RONDELLE	UNTERLAGSCHEIBE	ARANDELA
22	409164	2	ROSETTA GROWER 6x2,5x1,8 ASA B27 ZINC	LOCK WASHER	RONDELLE FREIN	ZAHNSCHEIBE	ARANDELLA DENTADA

CR-02 GRUPPO SPAZZOLA LATERALE SX (OPZIONALE)

LATERAL BRUSH ASSEMBLY OPT.

GROUPE BROSSE LATERALE OPT.

SEITLICHBURSTENGRUPPE OPZ.

GRUPO CEPILLO LATERAL OPT.

02

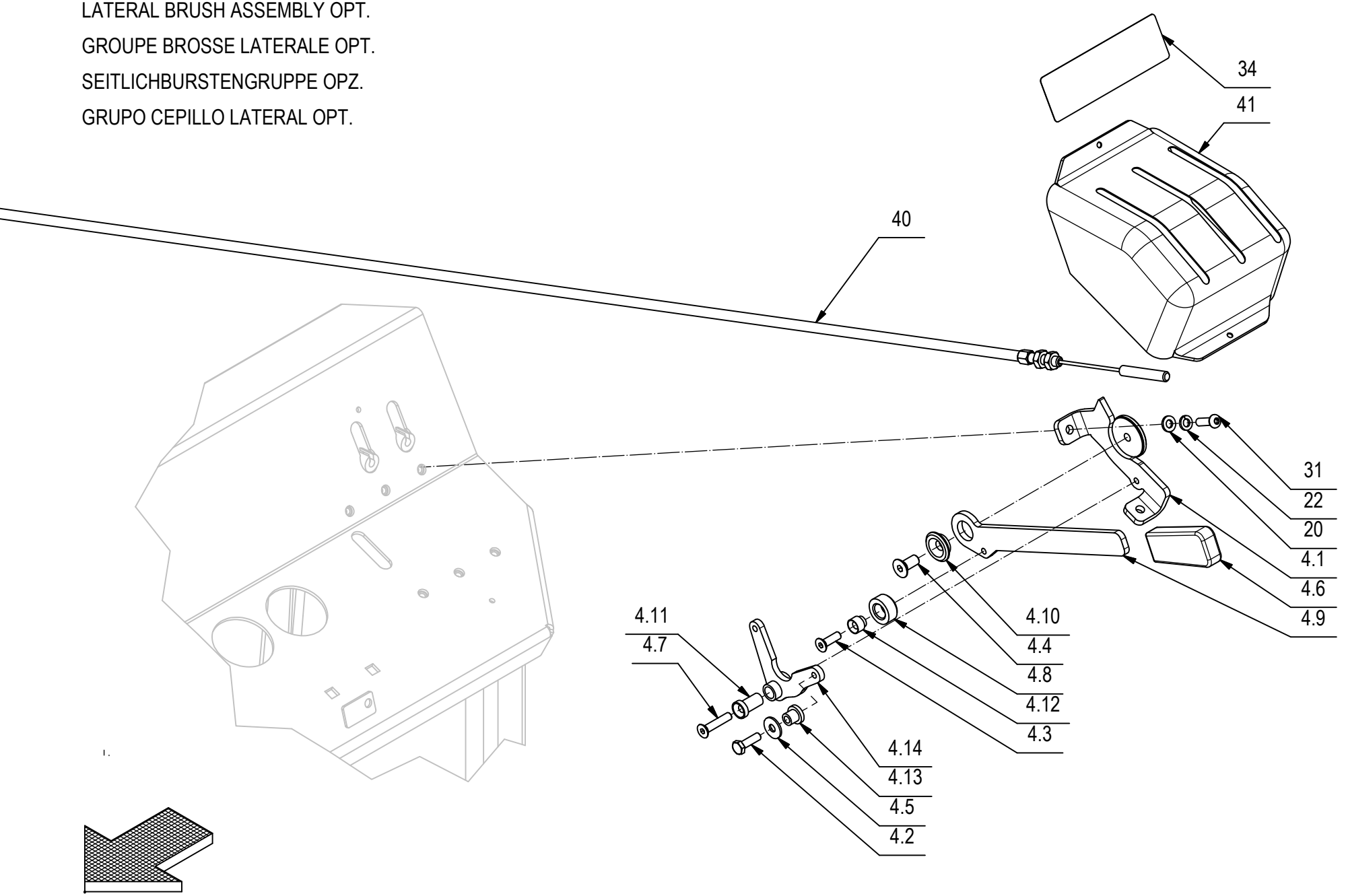

CR-02 GRUPPO SPAZZOLA LATERALE SX (OPZIONALE)

02

POS.	CODIC	QTÀ	DESCRIZIONE	DENOMINATION	DESCRIPTION	BENENNUNG	DESCRIPCION
23	409175	3	ROSETTA 8x17x1,6 UNI 6592 ZINC.	WASHER	RONDELLE	UNTERLAGSCHEIBE	ARANDELA
24	409180	1	ROSETTA 9x32x2.5 UNI 6593 ZINC	WASHER	RONDELLE	UNTERLAGSCHEIBE	ARANDELA
25	409181	1	ROSETTA GROWER 8x13x2,2 ZINC	LOCK WASHER	RONDELLE FREIN	ZAHNSCHEIBE	ARANDELLA DENTADA
26	409191	10	ROSETTA 10X21X2 UNI 6592 ZINC	WASHER	RONDELLE	UNTERLAGSCHEIBE	ARANDELA
27	409206	3	ROSETTA 12x21x2,5 GROWER B12 UNI 9195 ZN	WASHER	RONDELLE	UNTERLAGSCHEIBE	ARANDELA
28	410452	1	FORCELLA M8 UNI 1676 CORTA	FORK	FOURCHETTE	GABELKOPF	HORQUILLA
29	410459	1	CLIPS PER FORCELLA M8 CORTA	PIN	AXE	BOLZEN	PERNO
30	415733	1	VITE TE M10X80 UNI 5737	SCREW	VIS	SCHRAUBE	TORNILLO
31	415855	2	VITE M6X20 TBEI ISO 7380 ZINC.	SCREW	VIS	SCHRAUBE	TORNILLO
32	424973	1	BOCCOLA ALBERO COMANDO SPAZZOLA LAT.	BUSHING	BAGUE	BUCHSE	CASQUILLO
33	424980	1	FORCELLA REGISTRABILE M12X24 DX	YOKE	FOURCHE	GABELKOPF	CABEZA DE HORQUILLA
34	425619	1	ETICHETTA LEVE SPAZZOLE + SP.LAT.SX	LABEL	LABEL	LABEL	ETIQUETA
35	428036	1	LAM. SUPP. ALBERO BRACCIO SPAZZ. SX	SUPPORT	SUPPORT	HALTERUNG	SOPORTE
36	429205	1	SPAZZOLA LATERALE A DISCO D.460	BRUSH	BROSSE	BÜRSTE	CEPILLO
37	429206	1	SPAZZOLA LATERALE A DISCO PPL1 D.460	BRUSH	BROSSE	BÜRSTE	CEPILLO
38	430238	1	MOZZO SPAZZOLA LATERALE CS80-90	CUT OFF	TRANCHÉ	SCHNEIDE AB	MOCHO
39	430239	1	MOTORE ORBITALE M+S HYDRAULIC MP125CP	MOTOR	MOTEUR	MOTOR	MOTOR
40	430654	1	CAVO COMPLETO SPAZZOLA SX	CABLE FOR SIDE BRUSH (LEFT)	CABLE POUR BROSSE (GAUSCHE)	KABEL BURSTE (LINKS)	CABLE PARA CEPILLO LATERAL
41	430655	1	CUFFIA COPRI LEVE SPAZZOLA OPZIONALE	SHROUD	JOINT	LAGERRING	ANILLO

CR-03 GRUPPO MOTORE PERKINS 402D-05

GROUPE DE MOTEUR

ENGINE ASSEMBLY

MOTORGRUPPE

GRUPO DE MOTOR

03

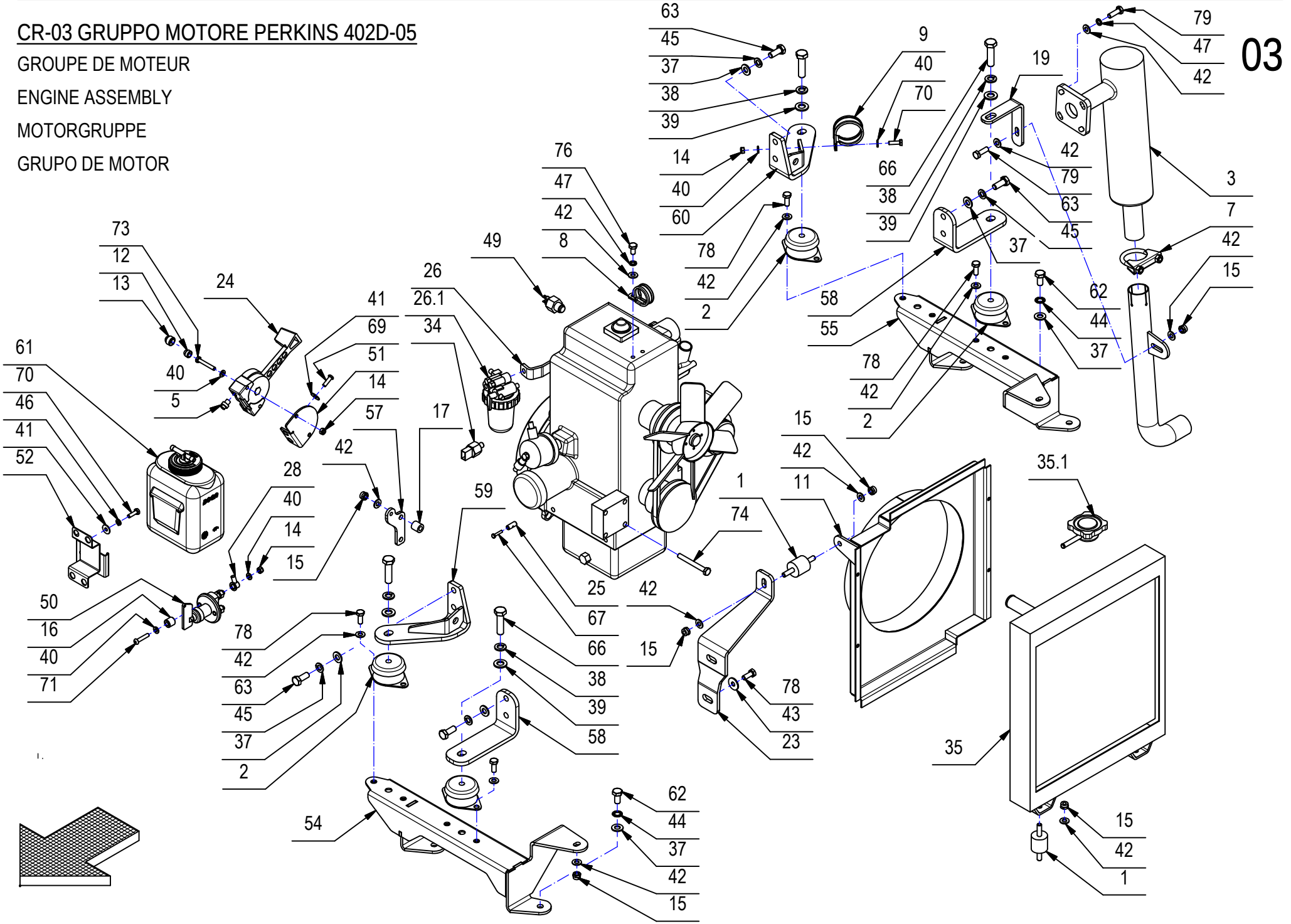

CR-03 GRUPPO MOTORE PERKINS 402D-05

03

POS.	CODICE	QTÀ	DESCRIZIONE	DENOMINATION	DESCRIPTION	BENENNUNG	DESCRIPCION
1	414659	3	ANTIVIBRANTE D30X30 M8 MM	VIBRATION-DAMPING	ANTIVIBRATOIRE	SCHWINGUNGSDAMPFEND	ANTIVIBRACION
2	425720	4	ANTIVIBRANTE DIESEL	VIBRATION ISOLATION	ANTIVIBRATOIRE	SCHWINGUNGSDAMPFER	ANTIVIBRACION
3	219281	1	ASSIEME MARMITTA CS80-90 2°V	STOCK-POT	MARMITE	KOCHTOPF	MARMITA
4	430138	1	BATTERIA AVV. 12V 55AH 420A	BATTERY	BATTERIE	BATTERIE	BATERÍA
5	426001	1	BOCCOLA LEVA CAVO ACCELERATORE	BUSHING	DOUILLE	BUCHSE	CASQUILLO
6	218981	1	BRACCIO COMANDO POMPA (LAVORATO)	ARM	BRAS	ARM	BRAZO
7	416180	1	COLLARE D.42 PER TUBO	COLLAR	COLLIER	BRIDE	ABRAZADERA
8	430438	1	COLLARE ISOLATO FS8 D.35	COLLAR	COLLIER	BRIDE	ABRAZADERA
9	430451	1	COLLARE ISOLATO FS8 D.50	COLLAR	COLLIER	BRIDE	ABRAZADERA
10	430147	1	COLLARE PLASTICO D.121 PER FILTRO ARIA	PLASTIC COLLAR	COLLIER PLASTIQUE	PLASTISCHES HALSBAND	COLLAR PLÁSTICO
11	218795	1	CONVOGLIATORE RADIATORE	CONVEYER RADIATOR	CONVOYEUR RADIATEUR	FÖRDERWERK HEIZKÖRPER	TRANSPORTADOR
12	426824	2	COPRIDADO ESAGONALE M6	PROTECTION PLUG	CAPES DE PROTECTION	MUTTER SCHUTZ	PROTECCION DE TUERCA
13	426823	1	COPRIDADO ESAGONALE M8	PROTECTION PLUG	CAPES DE PROTECTION	MUTTER SCHUTZ	PROTECCION DE TUERCA
14	409082	6	DADO M6x6 AUTOBL UNI 7474 ZINC	LOCK NUT	ECROU AUTOFREINES	SICHERUNGSMUTTER	TUERCA AUTOBLOCANTE
15	409085	17	DADO M8x8.5 AUTOBL. UNI 7474 ZINC	LOCK NUT	ECROU AUTOFREINES	SICHERUNGSMUTTER	TUERCA AUTOBLOCANTE
16	426004	2	DISTANZIALE D=15 d=7 S=15 PA6	SPACER	ENTRETOISE	ABSTANDSSTUCK	DISTANCIADOR
17	430439	2	DISTANZIALE D=16 d=8,5 S=16 Fe360	SPACER	ENTRETOISE	DISTANZSCHEIBE	SEPARADOR
18	430148	1	FILTRO FR04-14400	FILTER	FILTRE	ICH FILTERE	FILTRO
19	432008	1	FLANGIA FISSAGGIO TERM. MARMITTA	FLANGE	BRIDE	FLANSCH	LAMA
20	425957	1	INDICAT. INTASAMENTO FILTRO ARIA 62mbar	DUST LOAD INDICATOR	PRESSION	DRUCKMESSER	PRESION
21	218979	1	KIT COLLEGAMENTO MOTORE - VOLANO	KIT CONNECTION MOTOR - BADMINTON	KIT LIAISON MOTEUR - VOLANT	KIT VERBINDUNG MOTOR - FEDERBALL	CAJA ENLACE MOTOR - REHILETE
21.1	218982	1	CAMPANA KUBOTA SUPER MINI SAE A LAVORATA	BELL KUBOTA	CLOCHE KUBOTA	GLOCKE KUBOTA	CAMPANA KUBOTA
21.2	430434	1	FLANGIA KUBOTA SUPER 05 - 3 FORI	FLANGE KUBOTA	BRIDE KUBOTA	FLANSCH KUBOTA	ARANDELA KUBOTA
21.3	425710	1	MOZZO Z.33 L = 30 Z.9 16-32	HUB	MOYEU	NABE	CUBO
22	425961	1	LAMA FISSAGGIO BATTERIA AVVIAMENTO	BLADE	PLAQUETTE	LEISTE	LISTON
23	430130	1	LAMA FISSAGGIO SUPERIORE RADIATORE	BLADE	LAME	KLINGE	HOJA
24	426005	1	LEVA ACCELERATORE LA.01 NERA	ACCELERATOR	ACCELERATEUR	GASHEBEL	ACELERADOR
25	426820	1	MORSETTO CAVO ACCELERATORE	HOLDFAST	BORNE	NIPPELKLEMME	TERMINALES
26	430708	1	MOTORE PERKINS 402D-05	MOTOR	MOTEUR	MOTOR	MOTOR
26.1	430416	1	FILTRO GASOLIO VB003 PERKINS 402C-05	FILTER	FILTRE	FILTER	FILTRO
27	430137	1	PIASTRINA FISSAGGIO SCATOLA	PLAQUE	PLAQUE	PLÄTTCHEN	PLAQUITA
28	409286	2	PIPETTA	PIPE	PIPETTE	RÖHRCHEN	EMPALME ANGULAR
29	430418	1	POMPA A PISTONI B&P - SMP012RSVGMEB9B37	PUMP	POMPE	PUMPE	BOMBA
30	425950	1	POMPA DI CARICO GASOLIO	PRIMER	POMPE	PUMPE	BOMBA
31	430433	1	POMPA DOPPIA B&P - HPLPB148DGKX3X3BEU	PUMP	POMPE	PUMPE	BOMBA
32	425964	1	PREFILTRO A CICLONE CT-11193	PRECLEANER	FILTRE DE PRE	PREFILTER	PREFILTRO

CR-03 GRUPPO MOTORE PERKINS 402D-05

GROUPE DE MOTEUR

ENGINE ASSEMBLY

MOTORGRUPPE

GRUPO DE MOTOR

03

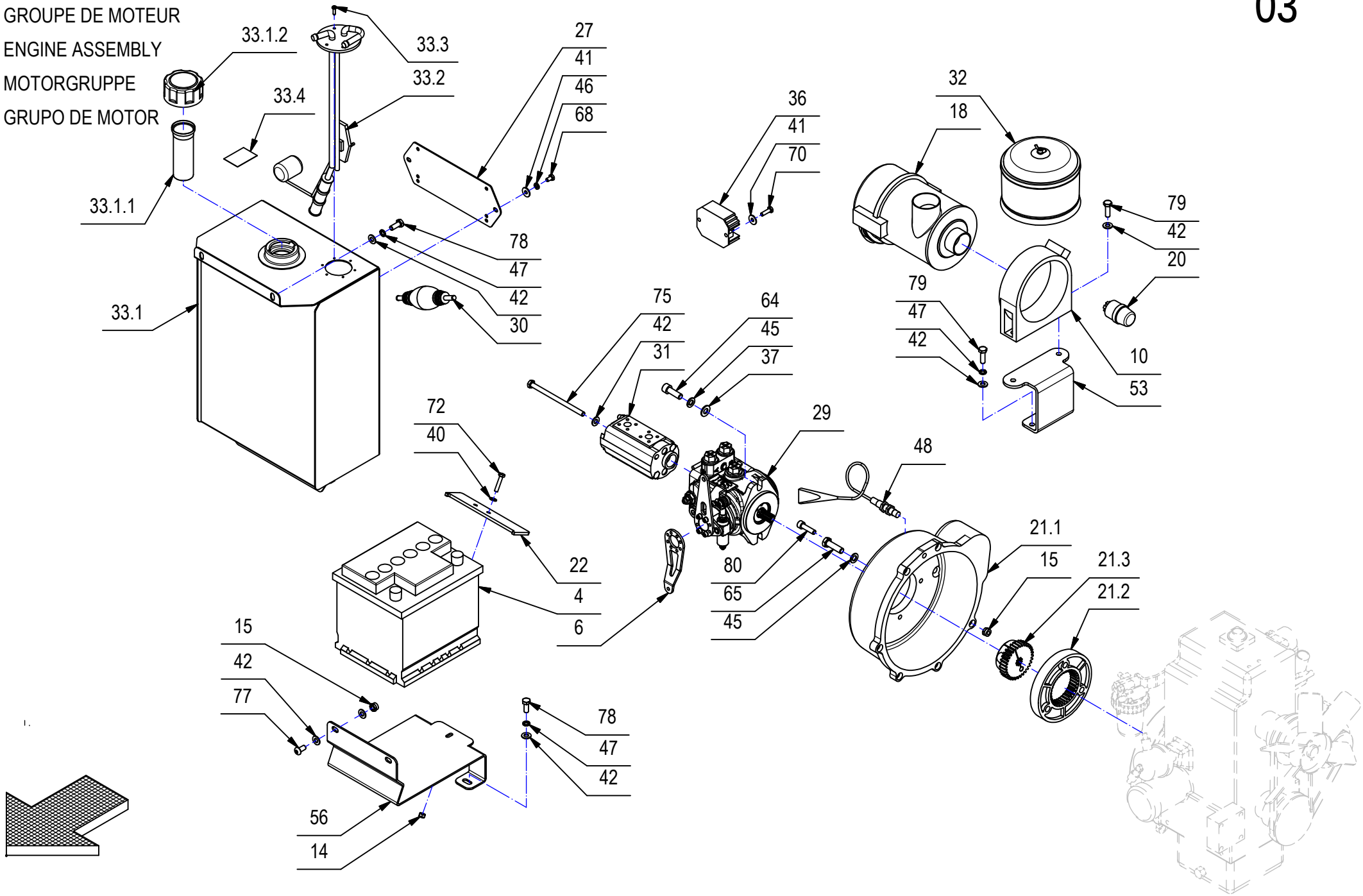

CR-03 GRUPPO MOTORE PERKINS 402D-05

03

POS.	CODICE	QTÀ	DESCRIZIONE	DENOMINATION	DESCRIPTION	BENENNUNG	DESCRIPCION
33	218793	1	PREM. SERBATOIO GASOLIO	RESERVOIR	RÉSERVOIR	BEHÄLTER	TANQUE
33.1	430135	1	KIT TAPPO SERBATOIO GASOLIO A SALDARE	FILTER ASSEMBLY	GROUPE DU FILTRE	FILTERGRUPPE	GRUPO DE FILTRO
33.1.1	436696	1	FILTRO SERBATOIO GASOLIO	FILTER	FILTRE	FILTER	FILTRO
33.1.2	436697	1	TAPPO SERBATOIO GASOLIO	CAP	CAPUCHON	TAPPE	TAPON
33.2	425958	1	INDICATORE LIV. CARBURANTE COBO 29127000	LEVEL INDICATOR	INDICATEUR DE NIVEAU	FULLSTANDSANZEIGER	INDICADOR DE NIVEL
33.3	408872	6	VITE D.3.9x16 AUTOF. NICHUNI 6954	SCREW	VIS	SCHRAUBE	TORNILLO
33.4	429332	1	ETICHETTA SERBATOIO GASOLIO	DECAL	ETIQUETTE	SCHILD	ETIQUETA
34	430450	1	PRESSOSTATO OLIO MOTORE 402C-05	PRESSURE SWITCH	PRESSOSTATO	PRESSOSTATO	PRESSOSTATO
35	432362	1	RADIATORE COMPLETO	RADIATOR	RADIATEUR	HEIZKORPER	RADIADOR
35.1	436698	1	TAPPO RADIATORE Ø8	RADIATOR CAP	TAPPE DU RADIATEUR	KAPPE	TAPON
36	430149	1	REGOLATORE DI TENSIONE PERKINS	REGULATOR OF TENSION	RÉGULATEUR DE TENSION	REGLER VON SPANNUNG	REGULADOR DE TENSIÓN
37	409191	14	ROSETTA 10X21X2 UNI 6592 ZINC	WASHER	RONDELLE	UNTERLAGSCHEIBE	ARANDELA
38	409206	4	ROSETTA 12x21x2,5 GROWER B12 UNI 9195 ZN	WASHER	RONDELLE	UNTERLAGSCHEIBE	ARANDELA
39	409201	4	ROSETTA 13x24x2.5 UNI 6592 ZINC	WASHER	RONDELLE	UNTERLAGSCHEIBE	ARANDELA
40	409156	9	ROSETTA 6x12x1,6 UNI 6592 ZINC	WASHER	RONDELLE	UNTERLAGSCHEIBE	ARANDELA
41	409160	10	ROSETTA 6x18x1,5 UNI 6593 ZINC	WASHER	RONDELLE	UNTERLAGSCHEIBE	ARANDELA
42	409175	39	ROSETTA 8x17x1,6 UNI 6592 ZINC.	WASHER	RONDELLE	UNTERLAGSCHEIBE	ARANDELA
43	409179	2	ROSETTA 9x24x2,5 UNI 6593 ZINC	WASHER	RONDELLE	UNTERLAGSCHEIBE	ARANDELA
44	409347	4	ROSETTA DENT. EST. D.10 DIN 6798/A	WASHER	RONDELLE	SCHEIBE	ARANDELA
45	409196	13	ROSETTA GROWER 10x18x2,2 ZINC	LOCK WASHER	RONDELLE FREIN	ZAHNSCHEIBE	ARANDELLA DENTADA
46	409164	6	ROSETTA GROWER 6x2,5x1,8 ASA B27 ZINC	LOCK WASHER	RONDELLE FREIN	ZAHNSCHEIBE	ARANDELLA DENTADA
47	409181	11	ROSETTA GROWER 8x13x2,2 ZINC	LOCK WASHER	RONDELLE FREIN	ZAHNSCHEIBE	ARANDELLA DENTADA
48	427612	1	SENSORE RPM SI 12CE4 - PNP - NO	PROXIMITY	PROXIMITE	PROXIMITY	ALREDEDORES
49	425681	1	SENSORE TEMPERATURA RESISTIVO M16X1,5	WATER TEMPERATURE SENDER	THERMOMETER	THERMOMETER	TERMOMETRO
50	425954	1	STACCA BATTERIA	SWITCH	INTERRUPTEUR	SCHALTER	INTERRUPTOR BATERIA
51	426006	1	STAFFA ATTACCO LEVA ACCELERATORE	RACKET	BRIDE	BUGEL	SOPORTE
52	220062	1	STAFFA SUPP. VASCHETTA ANTIGELO DOGA	SUPPORT	ATTAQUE	HALTERUNG	SOPORTE FIJADOR
53	430116	1	STAFFA SUPPORTO FILTRO ARIA MOTORE	STIRRUP	ÉTRIER	BÜGEL	PERFIL
54	218776	1	SUPPORTO ANTERIORE MOTORE 402C05 CS/FS80	SUPPORT	SUPPORT	ICH STÜTZE AB	SOPORTE
55	218774	1	SUPPORTO POST. MOTORE 402C05	SUPPORT	SUPPORT	ICH STÜTZE AB	SOPORTE
56	218773	1	SUPPORTO BATTERIA AVV.	SUPPORT	SUPPORT	ICH STÜTZE AB	SOPORTE
57	430707	1	SUPPORTO FERMO GUAINA MOTORE 402D-05	SUPPORT	SUPPORT	HALTERUNG	SOPORTE
58	430453	2	SUPPORTO MOTORE ANTERIORE	SUPPORT	SUPPORT	HALTERUNG	SOPORTE
59	219001	1	SUPPORTO MOTORE POSTERIORE DX	SUPPORT	SUPPORT	HALTERUNG	SOPORTE
60	219003	1	SUPPORTO POST. SX MOTORE	SUPPORT	SUPPORT	HALTERUNG	SOPORTE
61	432346	1	VASCHETTA ANTIGELO DOGA (40010010000).	DISTRIBUTOR	DISTRIBUTEUR	VERTEILER	DISTRIBUIDOR

CR-03 GRUPPO MOTORE PERKINS 402D-05

GROUPE DE MOTEUR

ENGINE ASSEMBLY

MOTORGRUPPE

GRUPO DE MOTOR

03

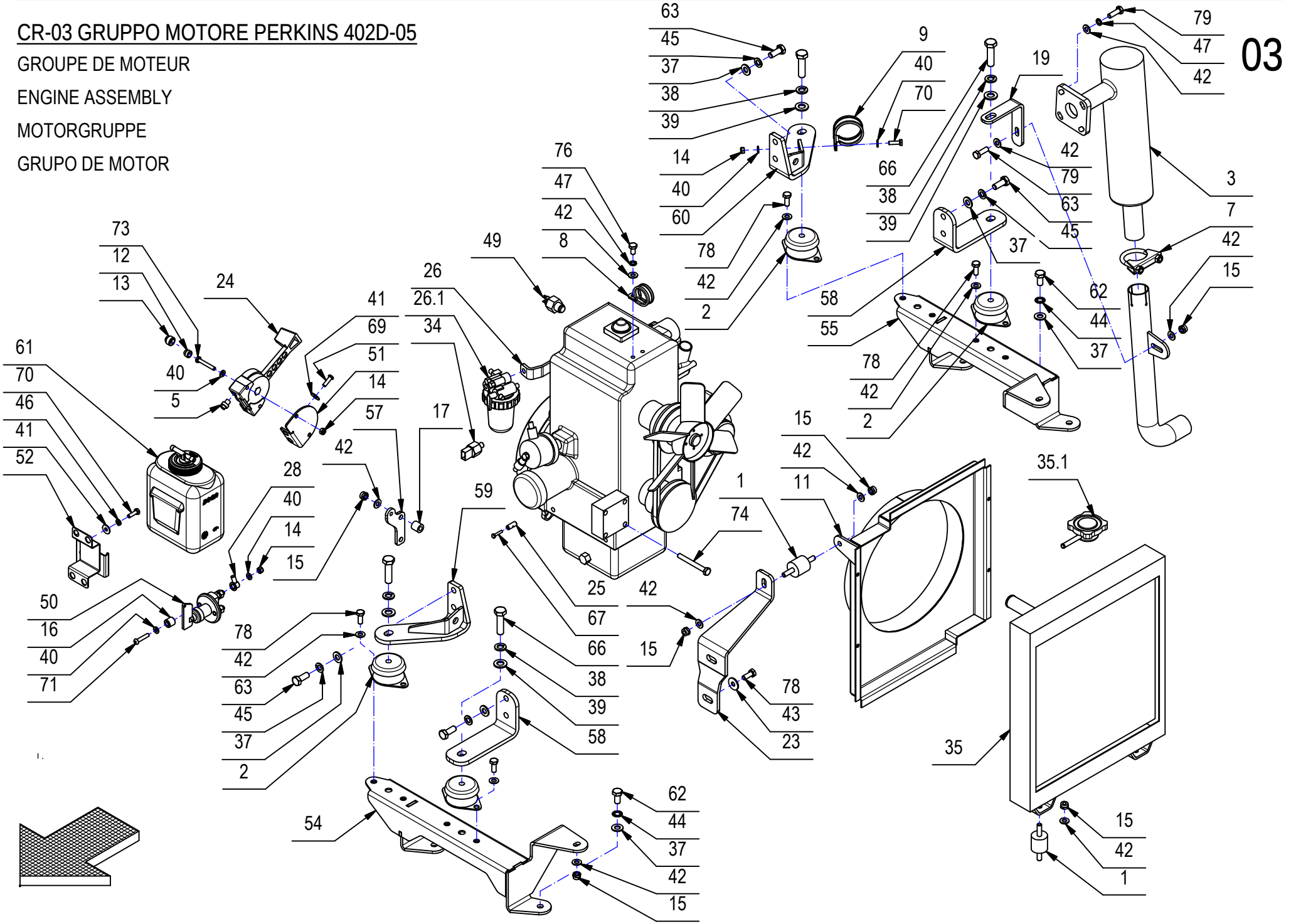

CR-03 GRUPPO MOTORE PERKINS 402D-05

03

POS.	CODICE	QTÀ	DESCRIZIONE	DENOMINATION	DESCRIPTION	BENENNUNG	DESCRIPCION
62	408709	4	VITE M10X20 TE UNI 5739 ZINC	SCREW	VIS	SCHRAUBE	TORNILLO
63	408711	8	VITE M10X25 TE UNI 5739 ZINC	SCREW	VIS	SCHRAUBE	TORNILLO
64	408824	2	VITE M10x30 TCEI UNI5931 ZINC	SCREW	VIS	SCHRAUBE	TORNILLO
65	408714	3	VITE M10x35 TE UNI 5739 ZINC	SCREW	VIS	SCHRAUBE	TORNILLO
66	408747	4	VITE M12X45 TE UNI5737 FP ZINC	SCREW	VIS	SCHRAUBE	TORNILLO
67	408634	1	VITE M4x20 TE UNI 5739 ZINC	SCREW	VIS	SCHRAUBE	TORNILLO
68	407657	2	VITE M6X10 TE UNI 5739 ZINC	SCREW	VIS	SCHRAUBE	TORNILLO
69	415855	2	VITE M6X20 TBEI ISO 7380 ZINC.	SCREW	VIS	SCHRAUBE	TORNILLO
70	407666	7	VITE M6X20 TE UNI 5739 ZINC	SCREW	VIS	SCHRAUBE	TORNILLO
71	415857	2	VITE M6x30 TCBEI ISO 7380 ZINC	SCREW	VIS	SCHRAUBE	TORNILLO
72	408659	1	VITE M6x30 TE UNI 5739 ZINC	SCREW	VIS	SCHRAUBE	TORNILLO
73	408660	2	VITE M6x40 TE UNI 5739 ZINC	SCREW	VIS	SCHRAUBE	TORNILLO
74	408694	2	VITE M8X70 TE UNI 5739 ZINC.	SCREW	VIS	SCHRAUBE	TORNILLO
75	408689	2	VITE M8x130 TE UNI5737 FP ZINC	SCREW	VIS	SCHRAUBE	TORNILLO
76	408668	1	VITE M8x14 TE UNI 5739 ZINC	SCREW	VIS	SCHRAUBE	TORNILLO
77	415859	2	VITE M8x16 TBEI ISO 7380 ZINC	SCREW	VIS	SCHRAUBE	TORNILLO
78	408670	14	VITE M8x20 TE UNI 5739 ZINC	SCREW	VIS	SCHRAUBE	TORNILLO
79	408674	9	VITE M8x25 TE UNI 5739 ZINC	SCREW	VIS	SCHRAUBE	TORNILLO
80	408812	6	VITE M8x30 TCEI UNI 5931 ZINC.	SCREW	VIS	SCHRAUBE	TORNILLO

CR-04 GRUPPO TELAIO

FRAME BODYWORK ASSEMBLY

GROUPE DE CHASSIS - CARROSERIE

RAHME - KARROSSERIE GRUPPE

GRUPO DE BASTIDOR - CARROCERIA

04

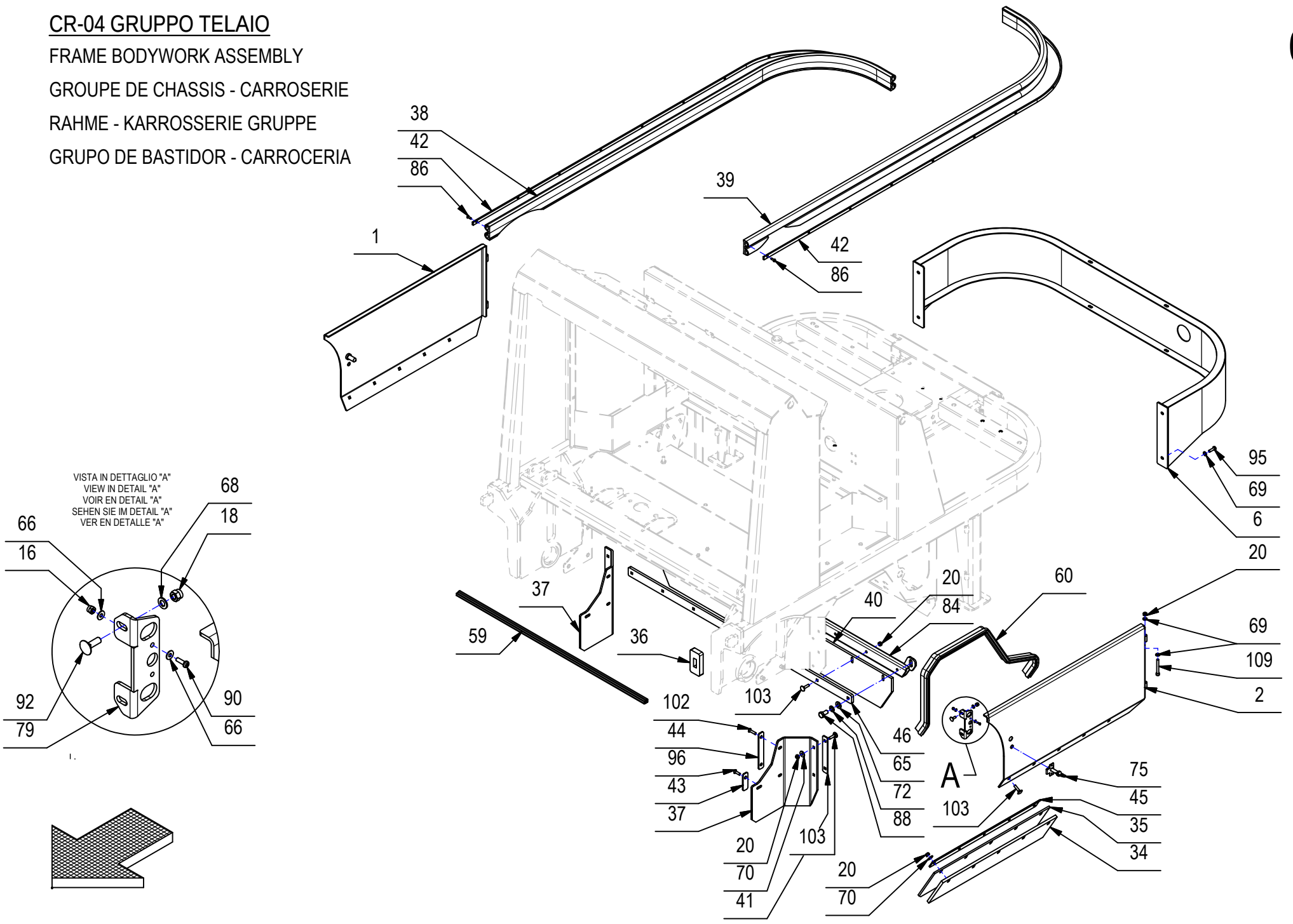

CR-04 GRUPPO TELAIO

04

POS.	QTÀ	CODICE	DESCRIZIONE	DESCRIPTION	DESCRIPTION	BENENNUNG	DESCRIPCION
1	1	218343	ANTA DX SPAZZOLA CENTRALE	SHUTTER RIGHT	PORTE DROITE	RECHTE TüR	POSTIGO DERECHO
2	1	429503	ANTA SX SPAZZOLA CENTRALE	SHUTTER LEFT	PORTE GAUCHE	LINKE TüR	POSTIGO IZQUIERDA
3	2	424928	ASTA LEVA AL01-M8x150	AUCTION	HAMPE	VERSTEIGERUNG	VARILLA
4	2	216074	ATTACCO CILINDRO SPAZZ. CENTRALE	COUPLING	ATTAQUE	KUPPLUNG	ACOPLAMIENTO
5	2	215648	BOCCOLA SERRATURA COFANO	BUSHING	DOUILLE	BUCHSE	CASQUILLO
6	1	218420	CARTER POSTERIORE INFERIORE	COVERAGE	COUVERTURE	DECKUNG	COBERTURA
7	1	424750	CICALINO RETROMARCIA COBO 31.024.000	HORN	KLAXON	HUPE	BOCINA
8	1	416064	CLAXON 12 VOLT	HORN	KLAXON	HUPE	BOCINA
9	1	430139	COLLARE ISOLATO FS6 D.15	ISOLATED COLLAR	COLLIER ISOLÉ	ISOLIERT HALSBAND	COLLAR AISLADO
10	2	429646	COLONNETTA ASTE DISTRIBUTORE	COLUMN	COLONNE	SCHRAUBENBOLZEN	COLUMNA
11	1	425459	COPERTURA MOTORE ASPIRATORE	COVER	COUVERCLE	DECKEL	TAPA
12	1	429424	CUFFIA COPRI LEVE	BONNET	COIFFE	HAUBE	COFIA
13	5	409121	DADO A GABBIA M6 S.3,6/4,5	CAGE NUT	ECROU EN CAGE	KÄFIGMUTTER	TUERCA
14	4	415914	DADO A GABBIA M6. S 1.7-2.5	CAGE NUT	ECROU EN CAGE	KAFIGMUTTER	TUERCA
15	4	409090	DADO M10x10 AUTOBL. UNI 7474 ZINC	LOCK NUT	ECROU AUTOFREINES	SICHERUNGSMUTTER	TUERCA AUTOBLOCANTE
16	4	409077	DADO M3x4,5 AUTOBL. UNI 7474 ZINC	LOCK NUT	ECROU AUTOFREINES	SICHERUNGSMUTTER	TUERCA AUTOBLOCANTE
17	2	409078	DADO M4x6 AUTOBL. UNI 7473 ZINC	LOCK NUT	ECROU AUTOFREINES	SICHERUNGSMUTTER	TUERCA AUTOBLOCANTE
18	4	409080	DADO M5x7 AUTOBL. UNI 7473 ZINC	LOCK NUT	ECROU AUTOFREINES	SICHERUNGSMUTTER	TUERCA AUTOBLOCANTE
19	2	409040	DADO M6x5 UNI 5588 ZINC	NUT	ECROU	MUTTER	TUERCA
20	47	409082	DADO M6x6 AUTOBL UNI 7474 ZINC	LOCK NUT	ECROU AUTOFREINES	SICHERUNGSMUTTER	TUERCA AUTOBLOCANTE
21	4	409046	DADO M8x6,5 UNI 5588 ZINC	NUT	ECROU	MUTTER	TUERCA
22	7	409085	DADO M8x8.5 AUTOBL. UNI 7474 ZINC	LOCK NUT	ECROU AUTOFREINES	SICHERUNGSMUTTER	TUERCA AUTOBLOCANTE
23	1	429643	DEVIATORE HBS A15030301.00.12.02	SWITCHMAN	DÉVIATEUR	WEICHENSTELLER	DESVIADOR
24	1	429623	DEVIATORE MECCANICO 3VIE DF5-3	SWITCHMAN	DÉVIATEUR	WEICHENSTELLER	DESVIADOR
25	1	426004	DISTANZIALE D=15 d=7 S=15 PA6	SPACER	ENTRETOISE	ABSTANDSSTUCK	DISTANCIADOR
26	2	429422	DISTANZIALE D=25 d=10,5 S=41 Fe360	PIN	PIVOT	BOLZEN	GOZNE
27	1	429423	DISTRIBUTORE SD5/2-P (SV)	DISTRIBUTOR	DISTRIBUTEUR	TANKSTELLE	DISTRIBUIDOR
28	1	215354	ELETTROVALVOLA D'EMERGENZA UNIDIREZIONAL	VALVE	VANNE	VENTIL	VALVULA
29	1	429470	FERMO GUAINA CAVO AVANZAMENTO	PLUG	BOUCHON	STOPSEL	TAPON
30	1	218445	FERMO GUAINA CAVO SPAZZOLA CENTRALE	PLUG	BOUCHON	STOPSEL	TAPON
31	1	426165	FILTRO TIPO HF 620-20.135	FILTER KIT	KIT FILTRE	FILTERKIT	KIT FILTRO
32	1	429471	FLANGIA RITEGNO COFANO POST.	FLANGE	FLASQUE	FLANSCH	BRIDA
33	1	429467	FORCELLA CAVO SPAZZOLA CENTRALE	FORK	FOURCHE	GABEL	HORQUILLA
34	2	429480	GOMMA NERA LATERALE DI CHIUSURA	RUBBER	GOMME	GUMMI	GOMA
35	2	429459	GOMMA PARA LATERALE DI CHIUSURA	RUBBER	GOMME	GUMMI	GOMA
36	2	429502	GOMMA PER BATTUTA CASSONE	RUBBER	GOMME	GUMMI	GOMA
37	2	429621	GOMMA NERA ANTERIORE	RUBBER	GOMME	GUMMI	GOMA

CR-04 GRUPPO TELAIO

FRAME BODYWORK ASSEMBLY

GROUPE DE CHASSIS - CARROSERIE

RAHME - KARROSSERIE GRUPPE

GRUPO DE BASTIDOR - CARROCERIA

04

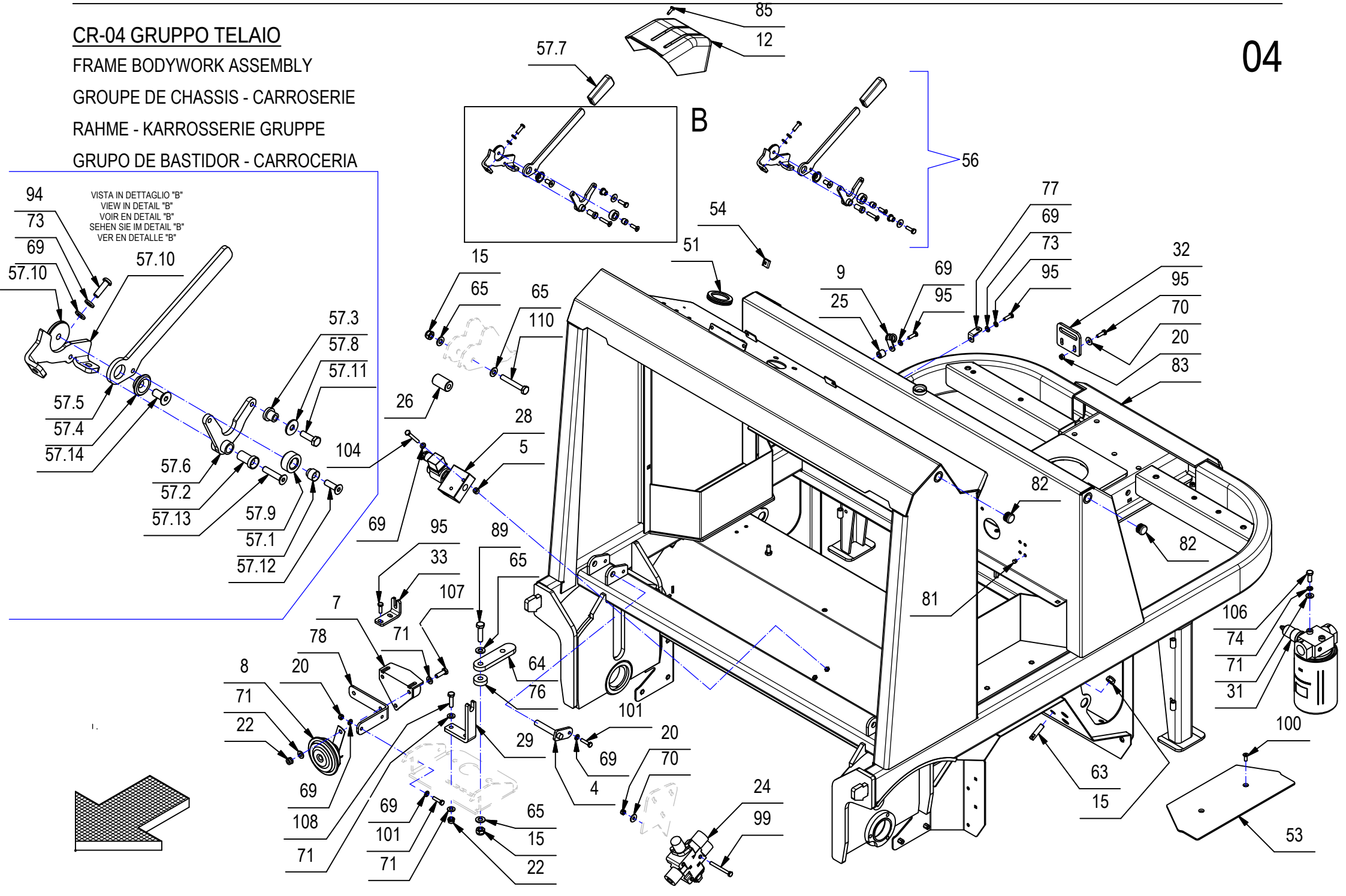

CR-04 GRUPPO TELAIO

04

POS.	QTÀ	CODICE	DESCRIZIONE	DESCRIPTION	DESCRIPTION	BENENNUNG	DESCRIPCION
38	1	429474	GOMMA PARACOLPI 50X20 DESTRA	RUBBER	GOMME	GUMMI	GOMA
39	1	429473	GOMMA PARACOLPI 50X20 SINISTRA	RUBBER	GOMME	GUMMI	GOMA
40	1	429500	GOMMA POSTERIORE DI CHIUSURA	RUBBER	GOMME	GUMMI	GOMA
41	2	429609	LAMA PREMIGOMMA ANTERIORE	BLADE	LAME	KLINGE	HOJA
42	2	218323	LAMA PREMIGOMMA GOMMA PARACOLPI	BLADE	PLAQUETTE	LEISTE	LISTON
43	2	430069	LAMA PREMIGOMMA INTERNA CORTA	BLADE	PLAQUETTE	LEISTE	LISTON
44	2	429655	LAMA PREMIGOMMA INTERNA LUNGA	BLADE	LAME	KLINGE	HOJA
45	2	429458	LAMA PREMIGOMMA LATERALE	BLADE	PLAQUETTE	LEISTE	LISTON
46	1	429482	LAMA PREMIGOMMA POSTERIORE	BLADE	PLAQUETTE	LEISTE	LISTON
47	1	219800	LAMIERA POGGIA PIEDI	PLATE	TOLE	BLECH	CHAPA
48	1	429626	LEVA COMANDO CAVO AVANZAMENTO	LEVER	LEVIER	HABEL	PALANCA
49	1	409493	MICROINTERRUTTORE 15A 4x25 C/ROTEL.	MICROSWITCH	MICROINTERRUPTEUR	MIKROSCHALTER	MICROINTERRUPTOR
50	1	218418	PANNELLO CHIUSURA ANTERIORE	PANEL	PANNEAU	ICH TÄFELE	PANEL
51	2	425620	PASSACAVO CON MEMBRANA HDG M50	PLUG	BOUCHON	STOPSEL	TAPON
52	1	416056	PASSACAVO FORO D=14 d=11	FAIRLEAD	PASSE-CABLE	KABELDURCHGANG	GUIACABLE
53	2	425475	PEDANA POGGIAPIEDI BUGNATA LATERALE	FOOTREST	REPOSE-PIEDS	FUSSRASTEN	REPOSAPIES
54	4	416510	PIASTRINA FISSAGGIO CARTER	PLAQUE	PLAQUETTE	BEFESTIGUNGSAUFLAGE	PLAQUETA
55	1	429627	PIASTRINA MICRO RETROMARCIA	PLAQUE	PLAQUETTE	PLÄTTCHEN	PLAQUETA
56	1	218320	PREM. LEVA AZION. SPAZZOLA CENTRALE	LEVER	LEVIER	HABEL	PALANCA
56.1	1	429464	BOCCOLA D=11,9-9 d=6 S=10,5 OT58	BUCKLE FOR SMALL WHEEL	BOUCLE POUR ROULETTE	BUCHSE FÜR RÄDLEIN	ARANDELA POR RUEDA
56.2	1	429462	BOCCOLA D=14-10 d=6 S=22,3 OT58	BUCKLE RAISES	BOUCLE ENLÈVE	BUCHSE HEBEL	ARANDELA QUITA
56.3	1	429465	BOCCOLA D=15-10 d=6 S=11,5 OT58	BUCKLE	BOUCLE	BUCHSE	ARANDELA
56.4	1	429461	BOCCOLA D=25-17 d=8,2 S=7,7 OT58	BUCKLE RAISES	BOUCLE ENLÈVE	BUCHSE HEBEL	ARANDELA QUITA
56.5	1	429460	LEVA COMANDO	RAISES COMMAND	ENLÈVE COMMANDEMENT	HEBT BEFEHL	QUITA MANDO
56.6	1	429468	LEVA RINVIO SPAZZOLA CENTRALE - LATERALE	RAISES DELAY BRUSH	ENLÈVE RENVOI BROSSE	HEBT VERSCHIEBUNG BÜRSTE	QUITA REEXPEDICIÓN CEPILLO
56.7	1	410251	MANOPOLA PVC 70x30	KNOB	POIGNEE	HANDGRIFF	EMPUÑADURA
56.8	1	409160	ROSETTA 6x18x1,5 UNI 6593 ZINC	WASHER	RONDELLE	UNTERLAGSCHEIBE	ARANDELA
56.9	1	429428	ROTELLA PER LEVA	SMALL WHEEL FOR LEVER	ROULETTE POUR LEVIER	RÄDLEIN FÜR HEBEL	RUEDA POR PALANCA
56.10	1	218282	SUPPORTO LEVA AZIONAMENTO	SUPPORT	SUPPORT	STÜTZE AB	SOPORTE
56.11	1	407666	VITE M6X20 TE UNI 5739 ZINC	SCREW	VIS	SCHRAUBE	TORNILLO
56.12	1	408975	VITE M6X20 TPSEI UNI 5933 ZINC	SCREW	VIS	SCHRAUBE	TORNILLO
56.13	1	415828	VITE M6x30 TPSEI UNI5933 ZINC	SCREW	VIS	SCHRAUBE	TORNILLO
56.14	1	408988	VITE M8x18 TPSEI UNI 5933 ZINC	SCREW	VIS	SCHRAUBE	TORNILLO
57	1	218449	PREM. LEVA AZION. SPAZZOLA LATERALE	GROUP RAISES	GROUPE ENLÈVE	GRUPPE HEBEL	GRUPO QUITA
57.1	1	429464	BOCCOLA D=11,9-9 d=6 S=10,5 OT58	BUCKLE FOR SMALL WHEEL	BOUCLE POUR ROULETTE	BUCHSE FÜR RÄDLEIN	ARANDELA POR RUEDA
57.2	1	429462	BOCCOLA D=14-10 d=6 S=22,3 OT58	BUCKLE RAISES	BOUCLE ENLÈVE	BUCHSE HEBEL	ARANDELA QUITA
57.3	1	429465	BOCCOLA D=15-10 d=6 S=11,5 OT58	BUCKLE	BOUCLE	BUCHSE	ARANDELA

CR-04 GRUPPO TELAIO

FRAME BODYWORK ASSEMBLY

GROUPE DE CHASSIS - CARROSERIE

RAHME - KARROSSERIE GRUPPE

GRUPO DE BASTIDOR - CARROCERIA

04

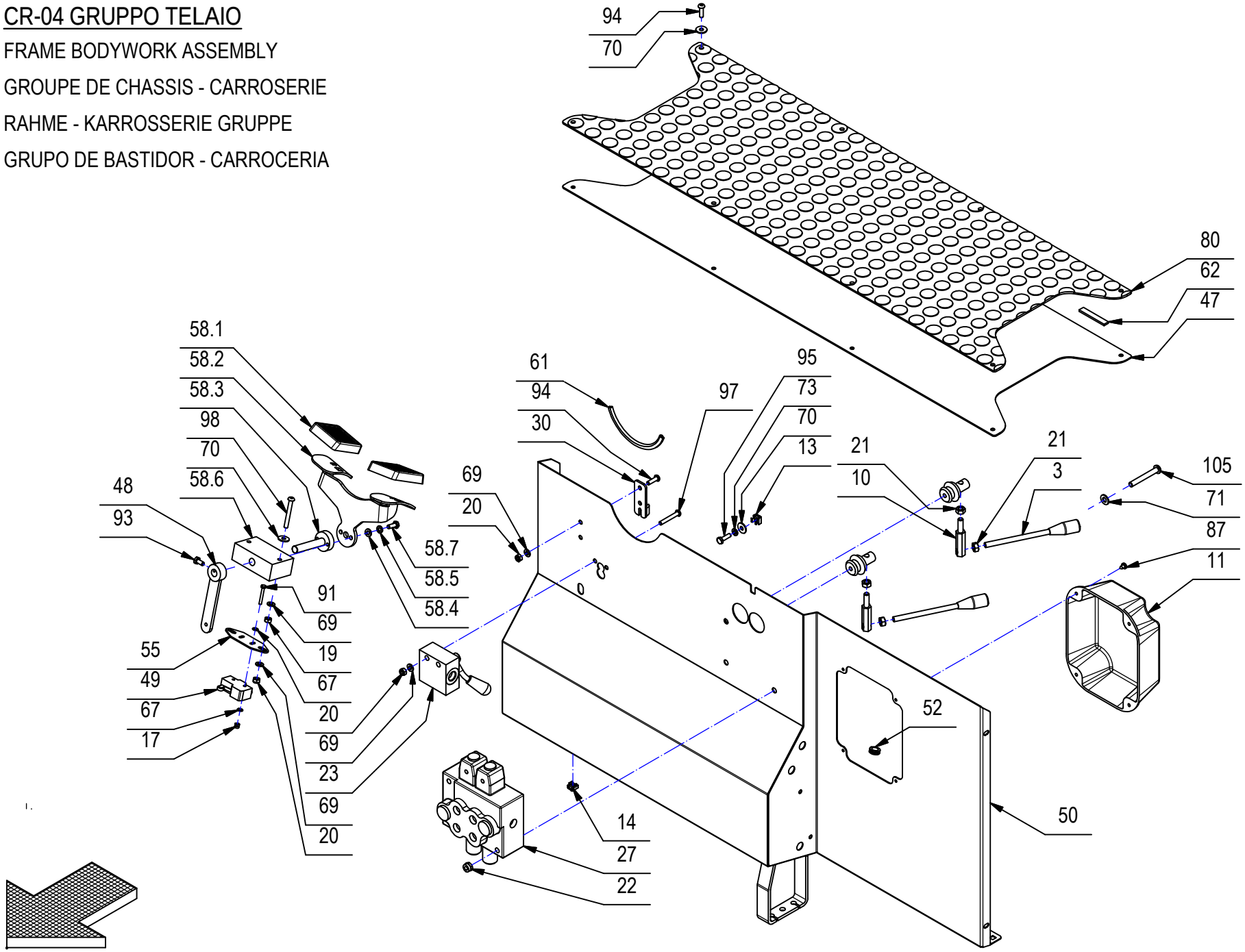

CR-04 GRUPPO TELAIO

04

POS.	QTÀ	CODICE	DESCRIZIONE	DESCRIPTION	DESCRIPTION	BENENNUNG	DESCRIPCION
57.4	1	429461	BOCCOLA D=25-17 d=8,2 S=7,7 OT58	BUCKLE RAISES	BOUCLE ENLÈVE	BUCHSE HEBEL	ARANDELA QUITA
57.5	1	429460	LEVA COMANDO CS90	RAISES COMMAND	ENLÈVE COMMANDEMENT	HEBT BEFEHL	QUITA MANDO
57.6	1	429468	LEVA RINVIO SPAZZOLA CENTRALE - LATERALE	RAISES DELAY BRUSH	ENLÈVE RENVOI BROSSE	HEBT VERSCHIEBUNG BÜRSTE	QUITA REEXPEDICIÓN CEPILLO
57.7	1	410251	MANOPOLA PVC 70x30	KNOB	POIGNEE	HANDGRIFF	EMPUÑADURA
57.8	1	409160	ROSETTA 6x18x1,5 UNI 6593 ZINC	WASHER	RONDELLE	UNTERLAGSCHEIBE	ARANDELA
57.9	1	429428	ROTELLA PER LEVA	SMALL WHEEL FOR LEVER	ROULETTE POUR LEVIER	RÄDLEIN FÜR HEBEL	RUEDA POR PALANCA
57.10	1	218282	SUPPORTO LEVA AZIONAMENTO	SUPPORT	SUPPORT	STÜTZE AB	SOPORTE
57.11	1	407666	VITE M6X20 TE UNI 5739 ZINC	SCREW	VIS	SCHRAUBE	TORNILLO
57.12	1	408975	VITE M6X20 TPSEI UNI 5933 ZINC	SCREW	VIS	SCHRAUBE	TORNILLO
57.13	1	415828	VITE M6x30 TPSEI UNI5933 ZINC	SCREW	VIS	SCHRAUBE	TORNILLO
57.14	1	408988	VITE M8x18 TPSEI UNI 5933 ZINC	SCREW	VIS	SCHRAUBE	TORNILLO
58	1	218442	PREM. PEDALE AVANZAMENTO	PEDAL	PÉDALE	PEDAL	PEDAL
58.1	2	400119	COPRIPEDALE	PEDAL COVER	GARNITURE PEDALE	PEDALGUMMI	CUBREPEDAL
58.2	1	218443	PEDALE BASCULANTE AVANZAMENTO	PEDAL	PÉDALE	PEDAL	PEDAL
58.3	1	429642	PERNO PER PEDALE AVANZAMENTO	PIVOT	PIVOT	STÜTZE	GOZNE
58.4	2	409156	ROSETTA 6x12x1,6 UNI 6592 ZINC	WASHER	RONDELLE	UNTERLAGSCHEIBE	ARANDELA
58.5	2	409164	ROSETTA GROWER 6x2,5x1,8 ASA B27 ZINC	LOCK WASHER	RONDELLE FREIN	ZAHNSCHEIBE	ARANDELLA DENTADA
58.6	1	429641	SUPPORTO PER PEDALE AVANZAMENTO	SUPPORT	SUPPORT	STÜTZE AB	SOPORTE
58.7	2	407663	VITE M6x16 TE UNI 5739 ZINC	SCREW	VIS	SCHRAUBE	TORNILLO
59	1	429607	PROF. ASSOTECH A055_A56031 L=790	PROFILE	PROFIL	ICH KONTURIERE	PERFIL
60	2	429466	PROF. ASSOTECH A055_S9757 L=900 ANT. SX	PROFILE	PROFIL	ICH KONTURIERE	PERFIL
61	1	219500	PROFILO GOMMA U 8.5X5 L =150	PROFIL	PROFILE	HAUBE	PERFIL
62	12	209444	PROFILO MOUSSE ADESIVO 10X3X57	PROFILE	PROFIL	ICH KONTURIERE	PERFIL
63	1	429611	REGISTRO SPAZZOLA CENTRALE M10	REGISTER	REGISTRE	ICH TRAGE EIN	REGISTRO
64	1	429653	RINFORZO SCATOLA STERZO	REINFORCEMENT	RENFORCEMENT	ICH STÄRKE	REFUERZO
65	8	409191	ROSETTA 10X21X2 UNI 6592 ZINC	WASHER	RONDELLE	UNTERLAGSCHEIBE	ARANDELA
66	8	409139	ROSETTA 3x8x1 UNI 6593 ZINC	WASHER	RONDELLE	UNTERLAGSCHEIBE	ARANDELA
67	4	409142	ROSETTA 4x9x0,8 UNI 6592 ZINC	WASHER	RONDELLE	UNTERLAGSCHEIBE	ARANDELA
68	4	409150	ROSETTA 5X11X1 UNI 6592 ZINC	WASHER	RONDELLE	UNTERLAGSCHEIBE	ARANDELA
69	42	409156	ROSETTA 6x12x1,6 UNI 6592 ZINC	WASHER	RONDELLE	UNTERLAGSCHEIBE	ARANDELA
70	36	409160	ROSETTA 6x18x1,5 UNI 6593 ZINC	WASHER	RONDELLE	UNTERLAGSCHEIBE	ARANDELA
71	15	409175	ROSETTA 8x17x1,6 UNI 6592 ZINC.	WASHER	RONDELLE	UNTERLAGSCHEIBE	ARANDELA
72	2	409196	ROSETTA GROWER 10x18x2,2 ZINC	LOCK WASHER	RONDELLE FREIN	ZAHNSCHEIBE	ARANDELLA DENTADA
73	12	409164	ROSETTA GROWER 6x2,5x1,8 ASA B27 ZINC	LOCK WASHER	RONDELLE FREIN	ZAHNSCHEIBE	ARANDELLA DENTADA
74	4	409181	ROSETTA GROWER 8x13x2,2 ZINC	LOCK WASHER	RONDELLE FREIN	ZAHNSCHEIBE	ARANDELLA DENTADA
75	2	425503	SERRATURA AD ANELLO D3-319-4 CON RICETT	LOCK	SERRURE	VERREGELUNG	CERRADURA
76	1	429654	SPESSORE SCATOLA STERZO	THICKNESS	ÉPAISSEUR	DICKE	ESPESOR

CR-04 GRUPPO TELAIO

FRAME BODYWORK ASSEMBLY

GROUPE DE CHASSIS - CARROSERIE

RAHME - KARROSSERIE GRUPPE

GRUPO DE BASTIDOR - CARROCERIA

04

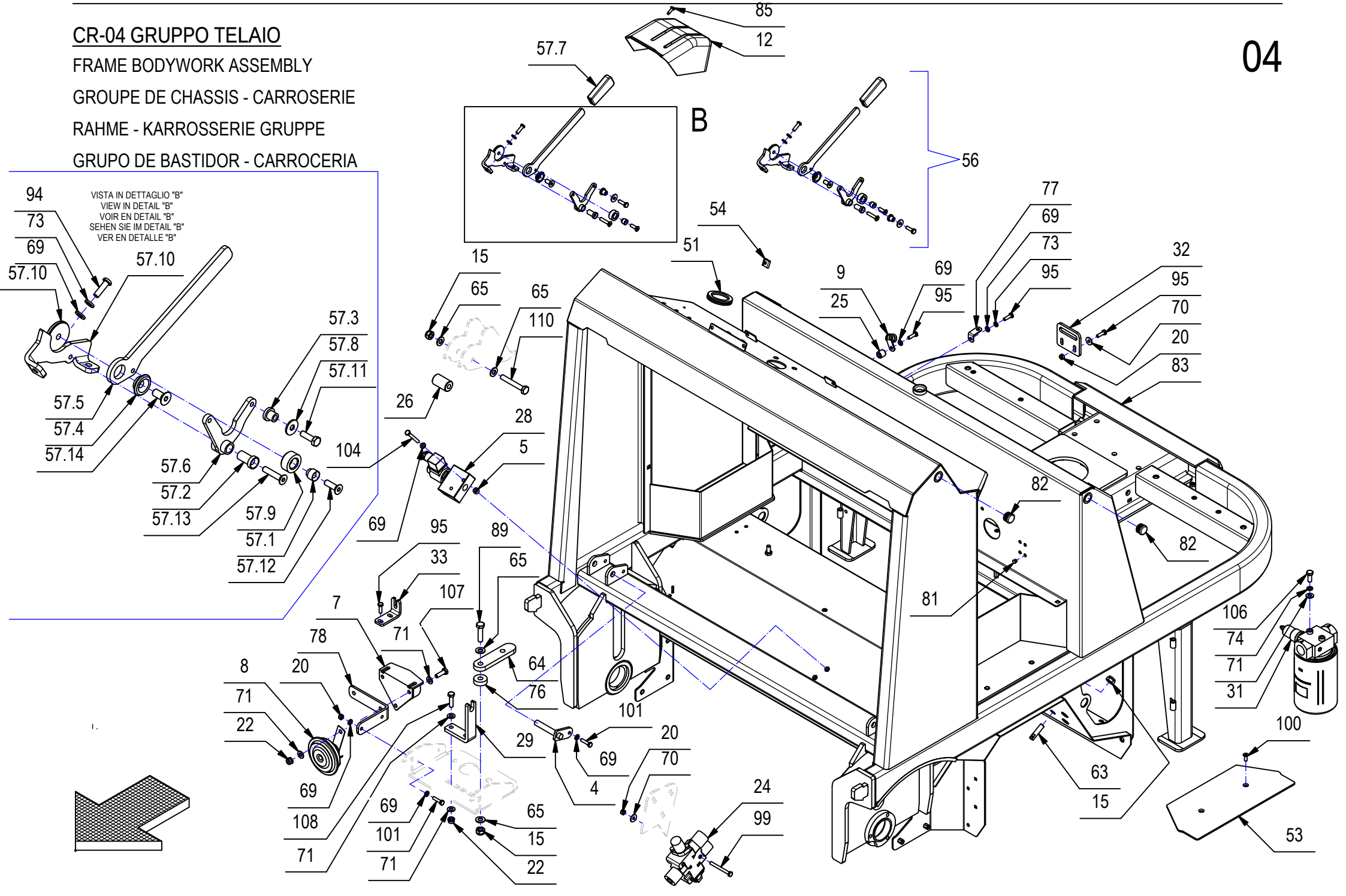

CR-04 GRUPPO TELAIO

04

POS.	QTÀ	CODICE	DESCRIZIONE	DESCRIPTION	DESCRIPTION	BENENNUNG	DESCRIPCION
77	1	429624	STAFFA CAVO COFANO POSTERIORE	SUPPORT	ATTAQUE	HALTERUNG	SOPORTE
78	1	429612	STAFFA FISSAGGIO CICALINO COBO	STIRRUP	ÉTRIER	BÜGEL	ESTRIBO
79	2	215672	STAFFA X SERRATURA ANTE LATERALI	SUPPORT	SUPPORT	HALTERUNG	SOPORTE
80	1	429481	TAPPETO X POGGIA PIEDI	CARPET FOOTREST	TAPIS REPOSE-PIED	TEPPICH FUßBANK	ALFOMBRO APOYAPIÉS
81	7	409834	TAPPO COPRIFORO DIAM.6,5	CAP	CAPUCHON	KAPPE	TAPON
82	4	425663	TAPPO M20X1.5	PLUG	BOUCHON	STOSEL	TAPON
83	1	218261	TELAIO	LOOM	MÉTIER À TISSER	WEBSTUHL	TELAR
84	1	218340	TUBO SUPPORTO GOMMA POSTERIORE	PIPE OF SUPPORT	TUYAU DE SUPPORT	ICH GURRE VON STÜTZE	CAÑERÍA DE SOPORTE
85	2	418277	VITE AUTOF. D.4,8x16 TCTC SPUNT. NERA	SELF-TAPPING SCREW	VIS	SCHRAUBE	TORNILLO
86	20	408879	VITE D.4,2x13 AUTOF. UNI 6954 A2	SCREW	VIS	SCHRAUBE	TORNILLO
87	4	408886	VITE D.4,8x9,5 AUTOF. NICH UNI 6954	SCREW	VIS	SCHRAUBE	TORNILLO
88	2	408709	VITE M10X20 TE UNI 5739 ZINC	SCREW	VIS	SCHRAUBE	TORNILLO
89	1	408715	VITE M10x40 TE UNI 5739 (8.8)	SCREW	VIS	SCHRAUBE	TORNILLO
90	4	408838	VITE M3x10 TCTC UNI 7687 ZINC	SCREW	VIS	SCHRAUBE	TORNILLO
91	2	408641	VITE M4X30 TE UNI 5739 ZINC	SCREW	VIS	SCHRAUBE	TORNILLO
92	4	408614	VITE M5x16 TTQST UNI 5732 ZINC	SCREW	VIS	SCHRAUBE	TORNILLO
93	1	407659	VITE M6X12 TE UNI 5739 DIN 933 8.8 ZINC	SCREW	VIS	SCHRAUBE	TORNILLO
94	14	415855	VITE M6X20 TBEI ISO 7380 ZINC.	SCREW	VIS	SCHRAUBE	TORNILLO
95	17	407666	VITE M6X20 TE UNI 5739 ZINC	SCREW	VIS	SCHRAUBE	TORNILLO
96	1	408975	VITE M6X20 TPSEI UNI 5933 ZINC	SCREW	VIS	SCHRAUBE	TORNILLO
97	2	415692	VITE M6X40 TCBEI ISO 7380	SCREW	VIS	SCHRAUBE	TORNILLO
98	2	416776	VITE M6X50 TCBEI ISO 7380 ZINC.	SCREW	VIS	SCHRAUBE	TORNILLO
99	3	408664	VITE M6X60 TE UNI 5739 DIN 933 8.8 ZINC	SCREW	VIS	SCHRAUBE	TORNILLO
100	4	408966	VITE M6x16 TPSEI UNI 5933 ZINC	SCREW	VIS	SCHRAUBE	TORNILLO
101	4	407669	VITE M6x25 TE UNI 5739 ZINC	SCREW	VIS	SCHRAUBE	TORNILLO
102	5	415824	VITE M6x25 TPSEI UNI5933	SCREW	VIS	SCHRAUBE	TORNILLO
103	22	408617	VITE M6x25 TTQST UNI 5732 ZINC	SCREW	VIS	SCHRAUBE	TORNILLO
104	2	408656	VITE M6x50 TE UNI 5739 ZINC	SCREW	VIS	SCHRAUBE	TORNILLO
105	3	412434	VITE M8X60 TCBEI ISO 7380 ZINC	SCREW	VIS	SCHRAUBE	TORNILLO
106	4	408670	VITE M8x20 TE UNI 5739 ZINC	SCREW	VIS	SCHRAUBE	TORNILLO
107	2	408674	VITE M8x25 TE UNI 5739 ZINC	SCREW	VIS	SCHRAUBE	TORNILLO
108	2	408676	VITE M8x30 TE UNI 5739 ZINC	SCREW	VIS	SCHRAUBE	TORNILLO
109	4	408800	VITE TCEI M6X50 UNI 5931	SCREW	VIS	SCHRAUBE	TORNILLO
110	2	408740	VITE TE M10x70 UNI5737 ZINC	SCREW	VIS	SCHRAUBE	TORNILLO

CR-05 GRUPPO RUOTA TRAZIONE

TRACTION ASSEMBLY

ENSEMBLE DE TRACTION

ANTRIIEBSGRUPP

GRUPO DE TRACCION

05

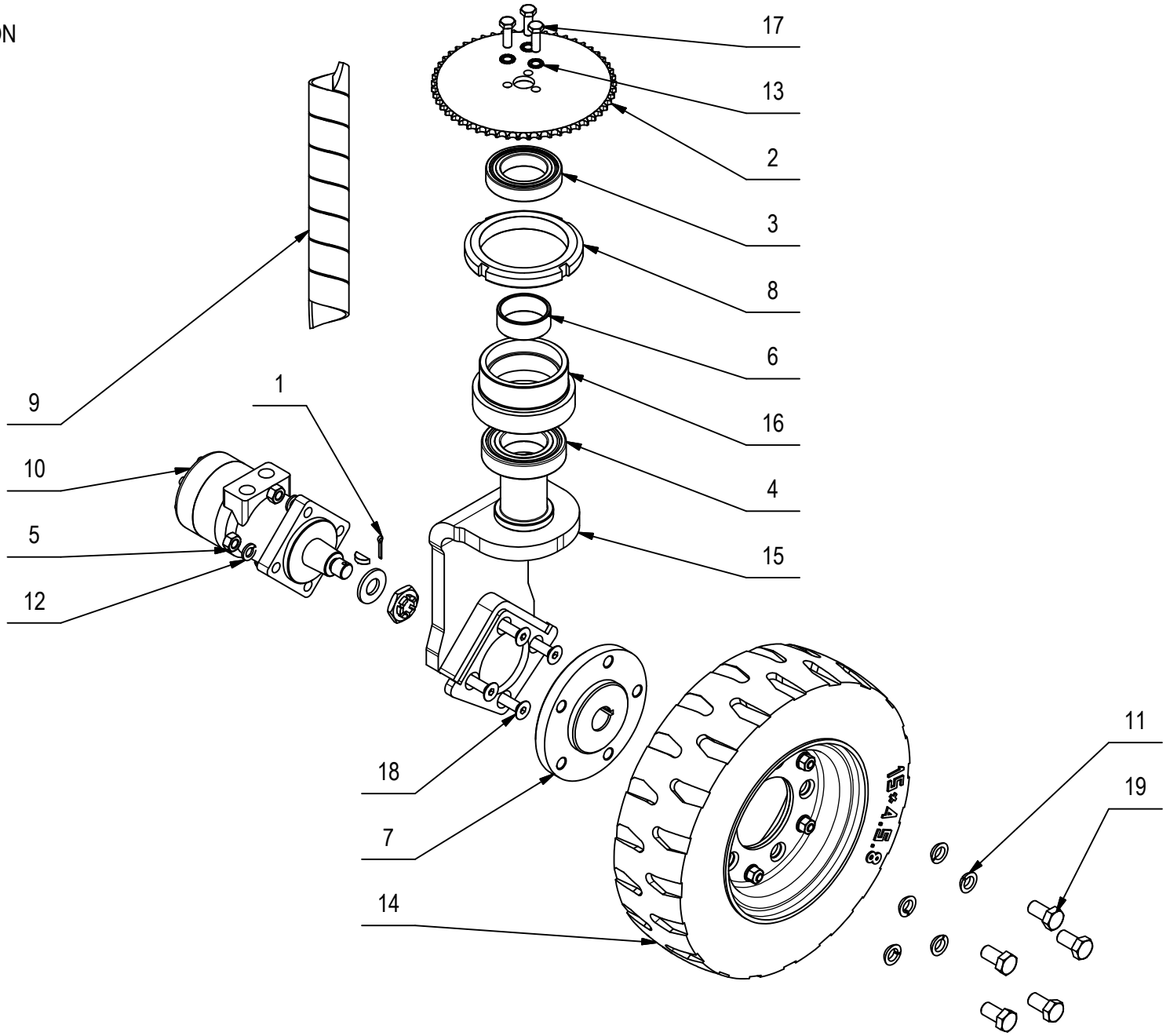

CR-05 GRUPPO RUOTA TRAZIONE

05

POS.	QTÀ	CODICEFI	DESCRIZIONE	DESCRIPTION	DESCRIPTION	BENENNUNG	DESCRIPCION
1	1	409387	COPIGLIA D 4 X 30 UNI 1336	SPLINT PIN	GOUPILLE	SPLINT	PASADOR DE ALETAS
2	1	219005	CORONA Z=53 1/2" x 5/16" LAVORATA	CROWN	COURONNE	KRONE	CORONA
3	1	430482	CUSCINETTO 6011-2RS (55x90x18)	BEARING	ROULEMENT	KISSEN	COJÍNETE
4	1	430481	CUSCINETTO 62112RS1 - 55x100x21	BEARING	ROULEMENT	KISSEN	COJÍNETE
5	4	415891	DADO M12 UNI 5588 ZINC. MEDIO	NUT M12	ECROU M12	MUTTER M12	TUERCA M12
6	1	430483	DISTANZIALE D=63,5 d=55,2 S=24 Fe360	SPACER	ENTRETOISE	DISTANZHULSE	DISTANCIADOR
7	1	430469	FLANGIA RUOTA FORO CN32	FLANGE	FLASQUE	FLANSCH	BRIDA
8	1	430465	GHIERA KM21(M105X2)	FERRULE	EMBOUT	ZWINGE	ABRAZADERA
9	2		GUAINA PROTEZIONE TUBI				
10	1	430468	MOTORE ORBITALE M+S HYDRAULIC RL250KBLLP	MOTOR	MOTEUR	MOTOR	MOTOR
11	5	215374	RONDELLA FISSAGGIO RUOTE	WASHER	RONDELLE	UNTERLAGSCHEIBE	ARANDELA
12	4	409206	ROSETTA 12x21x2,5 GROWER B12 UNI 9195 ZN	WASHER	RONDELLE	UNTERLAGSCHEIBE	ARANDELA
13	3	409347	ROSETTA DENT. EST. D.10 DIN 6798/A	WASHER	RONDELLE	SCHEIBE	ARANDELA
14	1	430480	RUOTA GRECKSTER 15X4.50-8 3" HT	TRACTION ROTATES	ROUE TRACTION	RAD ZIEHEN	RUEDA TRACCION
15	1	218916	SUPP. MOTORE ORB. TRAZIONE	SUPPORT	JE SUPPORTE	ICH STÜTZE AB	SOPORTE
16	1	430466	SUPPORTO CUSC. FILETTATO RUOTA MOTRICE	SUPPORT	SUPPORT	HALTERUNG	SOPORTE
17	3	408712	VITE M10X30 TE UNI 5739 ZINC	SCREW	VIS	SCHRAUBE	TORNILLO
18	4	430467	VITE M12X45 TPSEI UNI 5933 DIN 7991 ZINC	SCREW	VIS	SCHRAUBE	TORNILLO
19	5	430484	VITE TE M16X1.5X30 UNI 5740	SCREW	VIS	SCHRAUBE	TORNILLO

CR-06 GRUPPO RUOTE ANTERIORI E FRENO

BRAKE AND WHEELS ASSEMBLY

GROUPE DE FREIN ET ROUES

BREMSANLAGE - HINTERRADER

GRUPO FRENO Y RUEDAS

06

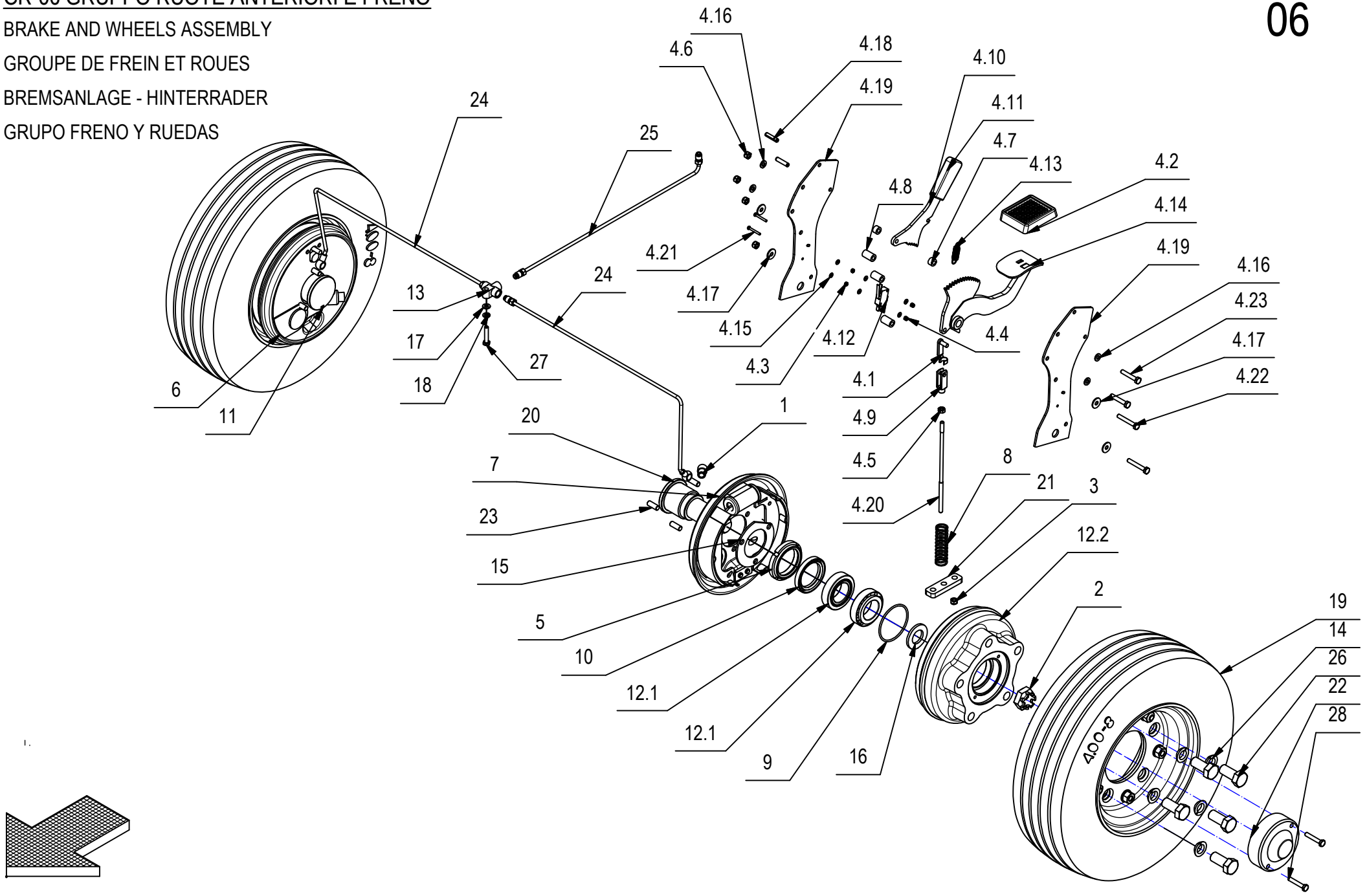

CR-06 GRUPPO RUOTE ANTERIORI E FRENO

06

POS.	QTÀ	CODICE	DESCRIZIONE	DESCRIPTION	DESCRIPTION	BENENNUNG	DESCRIPCION
1	2	426144	BOCCOLA PER FLANGIA PORTACEPPI	BUSHING	BAGUE	BUCHSE	CASQUILLO
2	2	409113	DADO A INTAGLI M24X2X18 UNI 5594	NUT	ECROU	MUTTER	TUERCA
3	1	409082	DADO M6x6 AUTOBL UNI 7474 ZINC	LOCK NUT	ECROU AUTOFREINES	SICHERUNGSMUTTER	TUERCA AUTOBLOCANTE
4	1	216110	PREM. FRENO STAZIONAMENTO	LEVER ASSEMBLY	LEVIER COMPLETE	HEBEL KOMPLETT	PALANCA COMPLETA
4.1	1	410463	CLIPS PER FORCELLA M6X24 LUNGA	CLIP	CLIP	KLIPP	CLIP
4.2	1	400119	COPRIPEDALE	PEDAL COVER	GARNITURE PEDALE	PEDALGUMMI	CUBREPEDAL
4.3	2	415882	DADO M3x2,5 UNI 5588 ZINC.	NUT	ECROU	MUTTER	TUERCA
4.4	2	409077	DADO M3x4,5 AUTOBL. UNI 7474 ZINC	LOCK NUT	ECROU AUTOFREINES	SICHERUNGSMUTTER	TUERCA AUTOBLOCANTE
4.5	1	409040	DADO M6x5 UNI 5588 ZINC	NUT	ECROU	MUTTER	TUERCA
4.6	4	409082	DADO M6x6 AUTOBL UNI 7474 ZINC	LOCK NUT	ECROU AUTOFREINES	SICHERUNGSMUTTER	TUERCA AUTOBLOCANTE
4.7	2	426126	DISTANZIALE D=12 d=6,5 S=7,5 PA66	SPACER	ENTRETOISE	DISTANZHUELSE	DISTANCIADOR
4.8	3	426125	DISTANZIALE D=12 d=6.5 S=20 S355JR	SPACER	ENTRETOISE	DISTANZHUELSE	DISTANCIADOR
4.9	1	410455	FORCELLA M6X24 UNI 1676 LUNGA	FORK	FOURCHETTE	GABELKOPF	HORQUILLA
4.10	1	426121	LEVA BLOCCAGGIO FRENO A MANO	LEVER	LEVIER	HEBEL	PALANCA
4.11	1	410251	MANOPOLA PVC 70x30	KNOB	POIGNEE	HANDGRIFF	EMPUÑADURA
4.12	1	409494	MICROINTERRUT. 10A-3X22 LC PIATTA	MICROSWITCH	MICROINTERRUPTEUR	MIKROSCHALTER	MICROINTERRUPTOR
4.13	1	408121	MOLLA TRAZ. 10x1.1x38 A2	SPRING	RESSORT	FEDER	RESORTE
4.14	1	216111	PEDALE FRENO DI STAZIONAMENTO	PEDAL	PEDALE	PEDAL	PEDAL
4.15	6	409139	ROSETTA 3x8x1 UNI 6593 ZINC	WASHER	RONDELLE	UNTERLAGSCHEIBE	ARANDELA
4.16	4	409156	ROSETTA 6x12x1,6 UNI 6592 ZINC	WASHER	RONDELLE	UNTERLAGSCHEIBE	ARANDELA
4.17	4	409160	ROSETTA 6x18x1,5 UNI 6593 ZINC	WASHER	RONDELLE	UNTERLAGSCHEIBE	ARANDELA
4.18	2	409375	SPINA ELASTICA 6x26 UNI6873 A	SPRING PIN	FOURCHETTE	SPANNSTIFT	PASADOR ELASTICO
4.19	2	426127	SUPPORTO FRENO STAZIONAMENTO	SUPPORT	SUPPORT	HALTERUNG	SOPORTE
4.20	1	426120	TIRANTE FRENO STAZIONAMENTO	TIE ROD	TIGE	SPANNSTANGE	TIRANTE
4.21	2	408835	VITE M3x25 TCTC UNI 7687 ZINC	SCREW	VIS	SCHRAUBE	TORNILLO
4.22	2	415721	VITE M6X40 TE UNI 5737 FP ZINC	SCREW	VIS	SCHRAUBE	TORNILLO
4.23	2	408651	VITE M6x35 TE UNI 5739 ZINC	SCREW	VIS	SCHRAUBE	TORNILLO
5	2	409103	GHIERA AUTOFRENANTE M50X1.5	RING NUT	EMBOUT	NUTMUTTER	TUERCA ANULAR
6	1	426132	MASSA FRENANTE DESTRA	RIGHT BLOCK	MACHOIRE DROITE	BREMSKLOTZ RECHTS	MORDAZA DERECHA
7	1	426133	MASSA FRENANTE SINISTRA	LEFT BLOCK	MACHOIRE GAUCHE	BREMSKLOTZ LINKS	MORDAZA IZQUIERDA
8	1	426141	MOLLA A COMPRESSIONE D 20X2X70	SPRING	RESSORT	FEDER	RESORTE
9	2	426145	O-RING d.61.60 - S= 2.62	O-RING	JOINT	O-RING	JUNTA ANULAR
10	2	429271	PARAOLIO BASL 45 62 8	PROTECTS OIL	IL PARE HUILE	ES SCHMÜCKT ÖL	PARA ACEITE
11	2	426143	PERNO PER SEMIASSI RUOTE ANTERIORI	PIN	AXE	BOLZEN	PERNO
12	2	216114	PREM. TAMBURO FRENO CS80-90-110	BRAKE DRUM	JE FREINE TAMBOUR	ICH BREMSE TROMMEL	FRENO TAMBOR
12.1	2	415657	CUSCINETTO A RULLI (35X62X18)32007X	BEARING	ROULEMENT	LAGER	COJINETE
12.2	1	216690	TAMBURO FRENI CS80-90-110 LAVORATO	WHEEL HUB	MOYEU ROUE	RADNABE	CUBO DE RUEDA
13	1	410508	RACCORDO A 3 VIE	FITTING	RACCORD	VERSCHRAUBUNG	RACOR

CR-06 GRUPPO RUOTE ANTERIORI E FRENO

BRAKE AND WHEELS ASSEMBLY

GROUPE DE FREIN ET ROUES

BREMSANLAGE - HINTERRADER

GRUPO FRENO Y RUEDAS

06

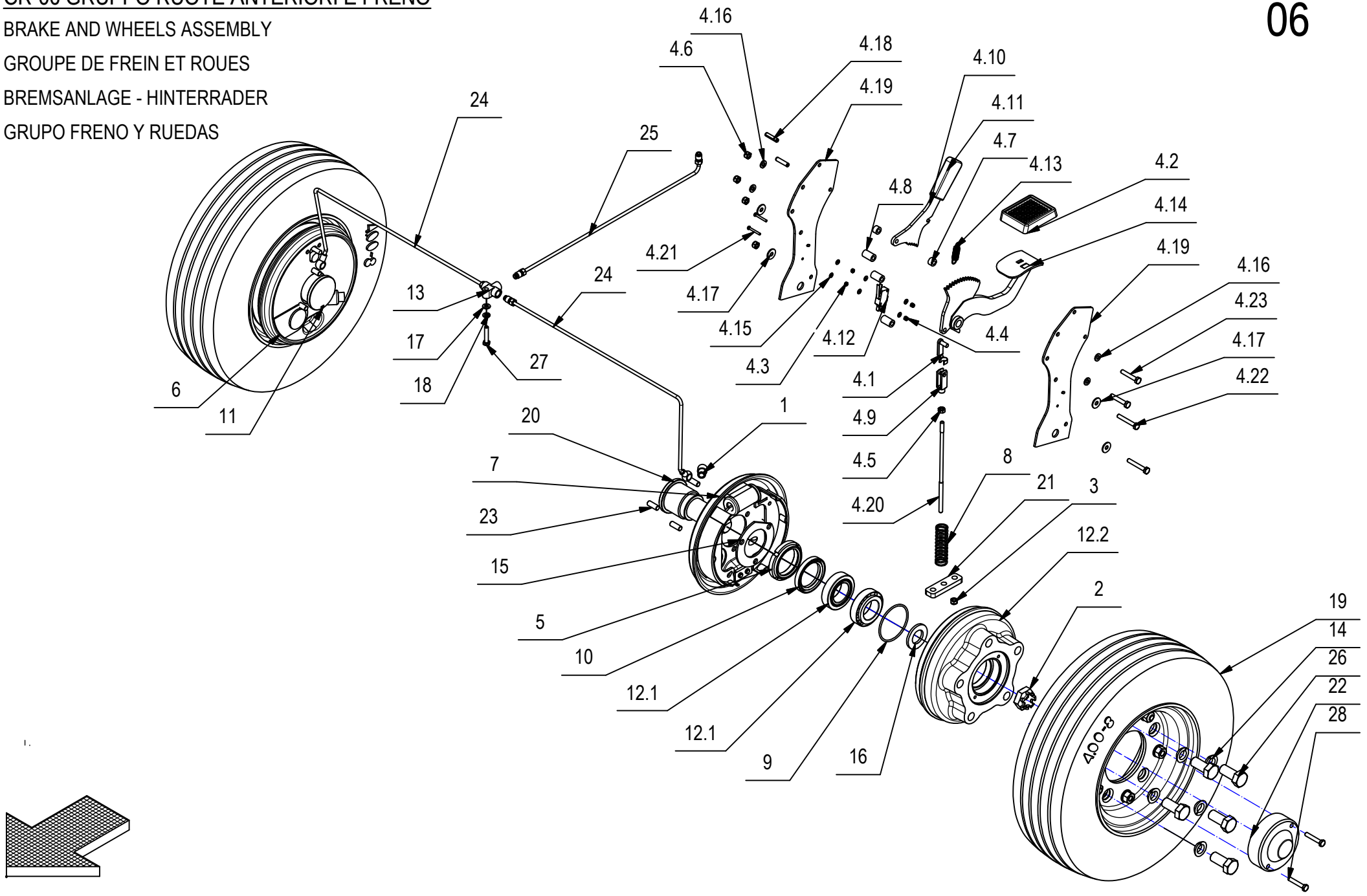

CR-06 GRUPPO RUOTE ANTERIORI E FRENO

06

POS.	QTÀ	CODICE	DESCRIZIONE	DESCRIPTION	DESCRIPTION	BENENNUNG	DESCRIPCION
14	10	215374	RONDELLA FISSAGGIO RUOTE	WASHER	RONDELLE	UNTERLAGSCHEIBE	ARANDELA
15	2	426134	RONDELLA PER MOZZO RUOTA	WASHER	RONDELLE	UNTERLAGSCHEIBE	ARANDELA
16	2	409231	ROSETTA 25X44 ZINC UNI 6592	WASHER	RONDELLE	SCHEIBE	ARANDELA
17	1	409156	ROSETTA 6x12x1,6 UNI 6592 ZINC	WASHER	RONDELLE	UNTERLAGSCHEIBE	ARANDELA
18	1	409164	ROSETTA GROWER 6x2,5x1,8 ASA B27 ZINC	LOCK WASHER	RONDELLE FREIN	ZAHNSCHEIBE	ARANDELLA DENTADA
19	2	426150	RUOTA GRECKSTER 4.00-8 3" RIB	WHEEL	ROUE	RAD	RUEDA
20	2	426128	SEMIASSE RUOTA ANTERIORE	AXLE SHAFT	DEMI-ESSIEU	ACHSWELLE	SEMI-EJE
21	1	426140	STAFFA ATTACCO GUAINE FRENO A MANO	SUPPORT	SUPPORT	LAGER	SOPORTE
22	2	426130	TAPPO TAMBURO FRENO	PLUG	BOUCHON	DECKEL	TAPON
23	6	216120	TONDINO D.8 PER RONDELLA RUOTA ANTERIORE	PIN	AXE	BOLZEN	PERNO
24	2	430231	TUBO BUNDY LATERALE FRENI CS80	PIPE BRAKE	JE ROUCOULE FREIN	ICH GURRE BREMSE	ARRULLO FRENO
25	1	430209	TUBO FRENI POMPA CS90	PIPE BRAKE	JE ROUCOULE FREIN	ICH GURRE BREMSE	ARRULLO FRENO
26	10	425205	VITE M16X1.5X35 TE UNI EN 28676	SCREW	VIS	SCHRAUBE	TORNILLO
27	1	408659	VITE M6x30 TE UNI 5739 ZINC	SCREW	VIS	SCHRAUBE	TORNILLO
28	4	408651	VITE M6x35 TE UNI 5739 ZINC	SCREW	VIS	SCHRAUBE	TORNILLO

CR-07 GRUPPO STERZO

STEERING-GEAR ASSEMBLY

ENSEMBLE DE VOLANT

LENKGRUPPE

GRUPO DE DIRECION

07

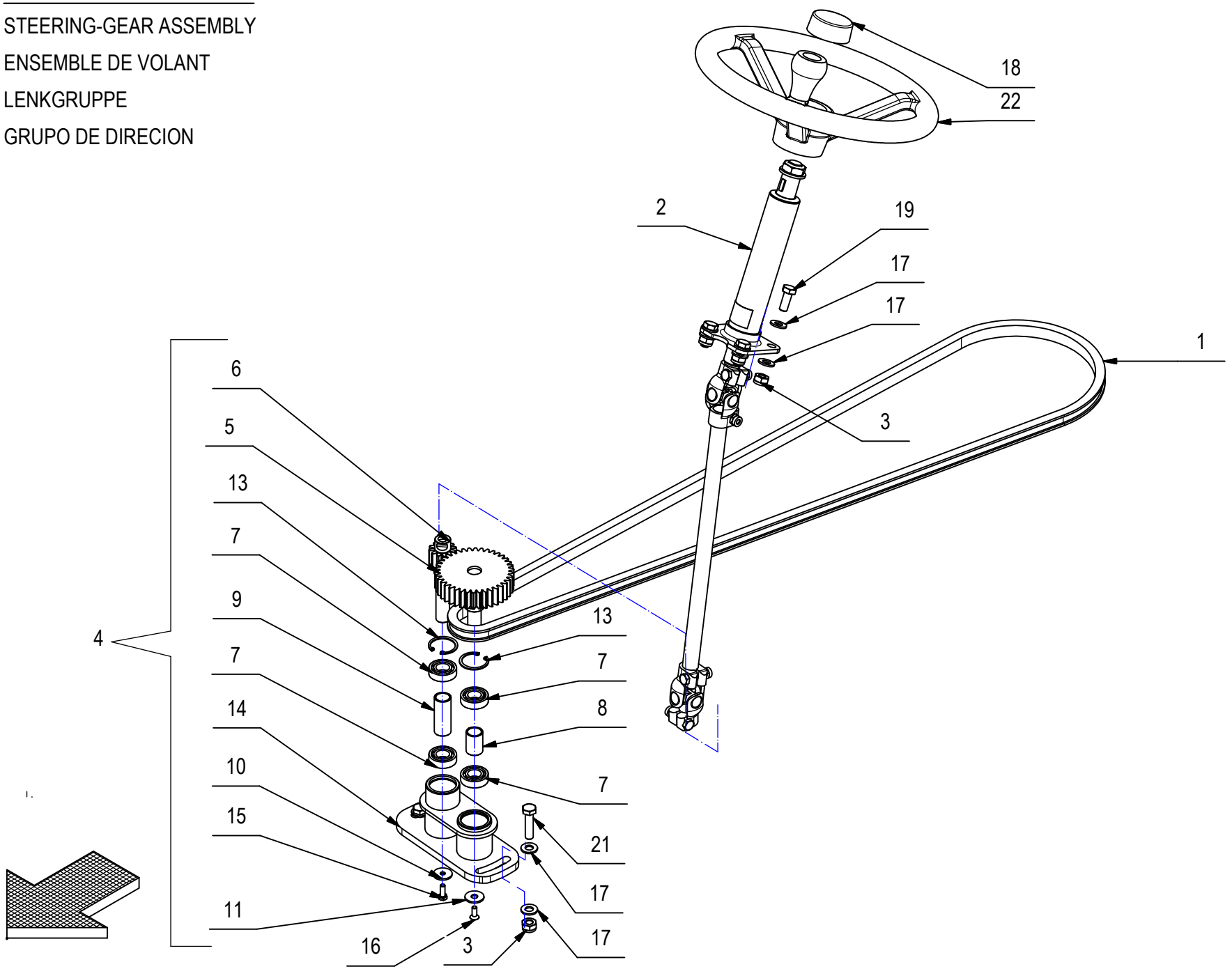

CR-07 GRUPPO STERZO

07

POS.	QTÀ	CODICEFI	DESCRIZIONE	DESCRIPTION	DESCRIPTION	BENENNUNG	DESCRIPCION
1	1	430255	CATENA 1/2" X5/16 167 PASSI + GIUNZIONE	CHAIN	CHAÎNE	KETTE	CADENA
2	1	430250	COLONNA STERZO COMPLETA COBO MT03-0159	STEERING GEAR	DIRECTION	ICH SCHLAGE EIN	DIRECCIÓN
3	6	409090	DADO M10x10 AUTOBL. UNI 7474 ZINC	LOCK NUT	ECROU AUTOFREINES	SICHERUNGSMUTTER	TUERCA AUTOBLOCANTE
4	1	219064	PREM. SCATOLA STERZO CS80-90-110	BOX STEERING GEAR	BOÎTE JE BRAQUE	ES DOST LENKUNG	CAJA VIRO
5	1	218872	ALBERO CONDOTTO STERZO	SHAFT	ARBRE	LENKWELLE	EJE
6	1	218855	ALBERO CONDUTTORE STERZO	SHAFT	ARBRE	LENKWELLE	EJE
7	4	408432	CUSCINETTO 6003 2RS 17x35x10	BEARING	ROULEMENT	LAGER	COJINETE
8	1	430581	DISTANZIALE D=21,25 d=17,5 S=30 Fe360	SPACER	ENTRETOISE	DISTANZSHEIBE	SEPARADOR
9	1	430582	DISTANZIALE D=21,25 d=17,5 S=53 Fe360	SPACER	ENTRETOISE	DISTANZSHEIBE	SEPARADOR
10	1	409162	ROSETTA 6,5x24x2 UNI 6593 ZINC	WASHER	RONDELLE	UNTERLAGSCHEIBE	ARANDELA
11	1	409179	ROSETTA 9x24x2,5 UNI 6593 ZINC	WASHER	RONDELLE	UNTERLAGSCHEIBE	ARANDELA
12	1	409164	ROSETTA GROWER 6x2,5x1,8 ASA B27 ZINC	LOCK WASHER	RONDELLE FREIN	ZAHNSCHEIBE	ARANDELLA DENTADA
13	2	408341	SEEGER I 35 UNI 7437	SEEGER RING	SERRE CLIPS	SEEGERRING	ANILLO SEEGER
14	1	218858	SUPPORTO CUSCINETTI STERZO	SUPPORT	SUPPORT	ICH STÜTZE AB	SOPORTE
15	1	407663	VITE M6x16 TE UNI 5739 ZINC	SCREW	VIS	SCHRAUBE	TORNILLO
16	1	408966	VITE M6x16 TPSEI UNI 5933 ZINC	SCREW	VIS	SCHRAUBE	TORNILLO
17	12	409191	ROSETTA 10X21X2 UNI 6592 ZINC	WASHER	RONDELLE	UNTERLAGSCHEIBE	ARANDELA
18	1	425416	TAPPO PER VOLANTE 320 X	PLUG	BOUCHON	STOPFEN	TAPON
19	4	408711	VITE M10X25 TE UNI 5739 ZINC	SCREW	VIS	SCHRAUBE	TORNILLO
20	1	408712	VITE M10X30 TE UNI 5739 ZINC	SCREW	VIS	SCHRAUBE	TORNILLO
21	1	408715	VITE M10x40 TE UNI 5739 (8.8)	SCREW	VIS	SCHRAUBE	TORNILLO
22	1	425415	VOLANTE 320X107 C/P	STEERING WHEEL	VOLANT DE DIRECTION	LENKRAD	VOLANTE

CR-08 GRUPPO CASSONE RIFIUTI

DRAWER ASSEMBLY

GROUPE DE TIROIR

SCHUBLADE GRUPPE

GRUPO DE CAJON

08

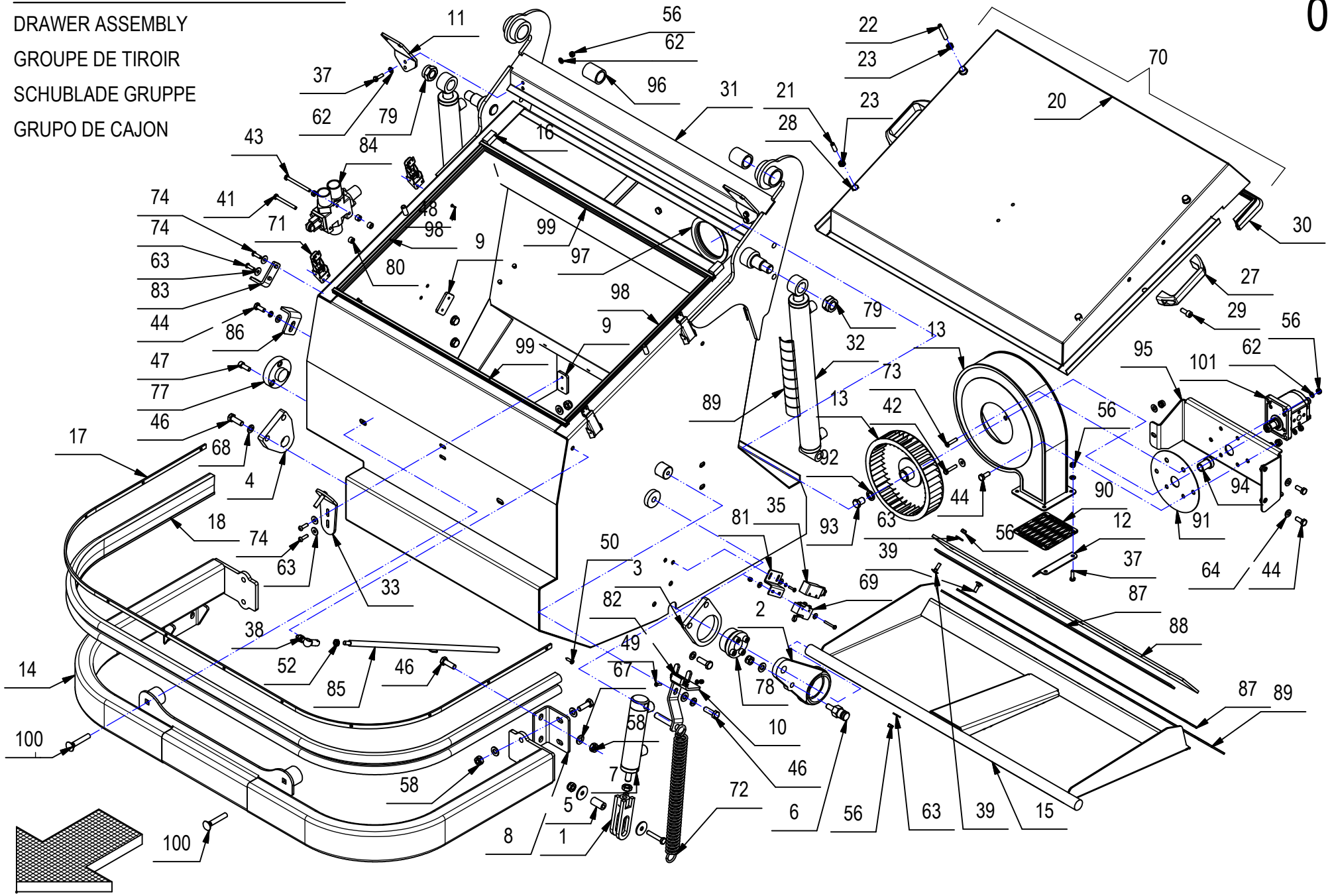

CR-08 GRUPPO CASSONE RIFIUTI

08

POS.	CODICE	QTÀ	DESCRIZIONE	DESCRIPTION	DESCRIPTION	BENENNUNG	DESCRIPCION
1	215381	1	FORCELLA M12	FORK	CHAPPE	GABELKOPF	HORQUILLA
2	215394	1	LEVA COMANDO ANTA RIFIUTI	LEVER	LEVIER	HABEL	PALANCA
3	215398	1	SUPPORTO ALBERO COMANDO ANTA RIFIUTI	SUPPORT	SUPPORT	LAGER	SOPORTE
4	215399	1	SUPPORTO ALBERO DX COMANDO ANTA RIFIUTI	SUPPORT	SUPPORT	LAGER	SOPORTE
5	215431	1	BOCCOLA X FORCELLA ANTA CASSONE	BUSHING	BAGUE	BUCHSE	CASQUILLO
6	215432	1	PERNO ATTACCO MOLLA CASSONE RIFIUTI	PIN	PIVOT	BOLZEN	EJE
7	215444	1	CILINDRO D.E. 30 STELO 16 CORSA 80	CYLINDER	CYLINDRE	ZYLINDER	CILINDRO
8	215445	2	STAFFA ATTACCO PARAURTI	SUPPORT	ATTAQUE	HALTERUNG	SOPORTE
9	215479	2	PIASTRINA GANCIO COFANO	PLAQUE	PLAQUETTE	BEFESTIGUNGSAUFLAGE	PLAQUETA
10	216990	1	ATTACCO CILINDRO ANTA RIFIUTI	COUPLING	ATTAQUE	KUPPLUNG	ACOPLAMIENTO
11	218535	2	FLANGIA ATTACCO COFANO ANTERIORE	FLANGE	FLASQUE	FLASNSH	BRIDA
12	218536	1	DEFLETTORE ASPIRATORE VMAP200	DEFLECTOR	DÉFLECTEUR	DEFLEKTOR	DEFLECTOR
13	218537	1	ASPIRATORE VMAP200 LAVORATO	FAN	VENTILATEUR	VENTILATOR	VENTILADOR
14	218560	1	PARAURTI ANTERIORE CS80	BUMPER	PARE-CHOCS	STOSSDAMPFER	PARACHOQUES
15	218563	1	ANTA RIFIUTI CS80	PANEL	PANNEAU	BLECH	PANEL
16	218751	2	PROFILO MOUSSE ADESIVO 15X15X30	PROFILE	PROFIL	KONTURIERE	PERFIL
17	218753	1	LAMA PREMIGOMMA PARACOLPI CASSONE	BLADE	PLAQUETTE	LEISTE	LISTON
18	218754	1	GOMMA PARAURTI 50x20 CASSONE	RUBBER	BAVETTE	GUMMI	GOMA
19	218756	1	PREM. COFANO FILTRO	CHEST	COFFRE	HAUBE	CAPÓ
20	218755	1	COFANO FILTRO	CHEST	COFFRE	HAUBE	CAPÓ
21	408913	2	GRANO M8x25 EI UNI 5923 A2	DOWEL	VIS CYLINDRIQUE	MADENSCHRAUBE	TORNILLO
22	408917	2	GRANO M8x50 EI INOX UNI 5923	DOWEL	VIS CYLINDRIQUE	MADENSCHRAUBE	TORNILLO
23	409054	4	DADO M8x5 UNI 5589 ZINC	NUT	ECROU	MUTTER	TUERCA
24	409085	4	DADO M8x8.5 AUTOBL. UNI 7474 ZINC	LOCK NUT	ECROU AUTOFREINES	SICHERUNGSMUTTER	TUERCA AUTOBLOCANTE
25	409175	4	ROSETTA 8x17x1,6 UNI 6592 ZINC.	WASHER	RONDELLE	UNTERLAGSCHEIBE	ARANDELA
26	409832	4	TAPPO SALVAFILETTO D=14.5	CAP	CAPUCHON	KAPPE	TAPON
27	410272	2	MANIGLIA MF117 D.8 NERA	HANDLE	MANCHE	HANDGRIFF	MANILLA
28	410549	4	INSERTO ESAG T.R. M8	INSERT	ENCART	EINSATZ	INSERTO
29	415767	4	VITE M8X20 TCEI UNI 5931 ZINC	SCREW	VIS	SCHRAUBE	TORNILLO
30	430026	1	PROF.ASS. A055_S9757 PANN.FILTRO L=910	PROFILE	PROFIL	KONTURIERE	PERFIL
31	218758	1	CASSONE PORTARIFIUTI	DRAWER	TIROIR	SCHUBLADDE	CAJON
32	219090	2	CILINDRO D.E 35 STELO 22 CORSA 325	CYLINDER	CYLINDRE	WALZE	CILINDRO
33	219130	1	GANCIO SERRATURA ANTERIORE	HOOK	CROCHET	HAKEN	GANCHO
34	219821	2	GUAINA PROT. POLIETILENE DN20X25 L=180	SHEATH	GAINE	SCHUTZMANTEL	VAINA
35	400631	1	PROTEZIONE MICROINTERRUTTORE	PROTECTION	PROTECTION	ABDECKUNG	PROTECCION
36	407663	2	VITE M6x16 TE UNI 5739 ZINC	SCREW	VIS	SCHRAUBE	TORNILLO

CR-08 GRUPPO CASSONE RIFIUTI

DRAWER ASSEMBLY

GROUPE DE TIROIR

SCHUBLADE GRUPPE

GRUPO DE CAJON

08

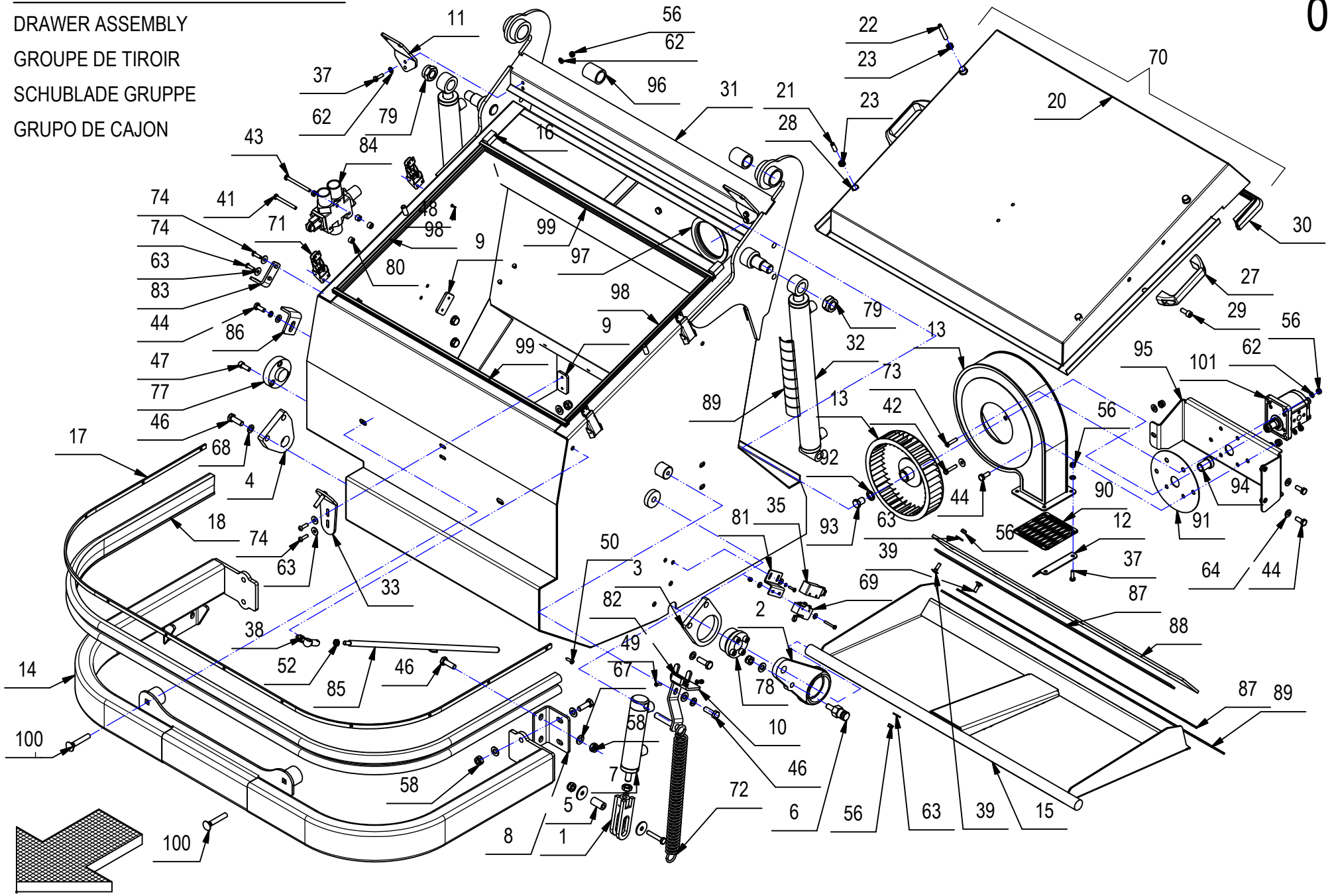

CR-08 GRUPPO CASSONE RIFIUTI

08

POS.	CODICE	QTÀ	DESCRIZIONE	DESCRIPTION	DESCRIPTION	BENENNUNG	DESCRIPCION
37	407666	6	VITE M6X20 TE UNI 5739 ZINC	SCREW	VIS	SCHRAUBE	TORNILLO
38	408465	1	TESTA A SNODO ANGOLARE M8	ARTICULATION HEAD	TETE ARTICULEE	KOPFGELENK	TESTA DE ARTICULACION
39	408622	12	VITE M6X20 TTQST UNI 5732 A2	SCREW	VIS	SCHRAUBE	TORNILLO
40	408641	2	VITE M4X30 TE UNI 5739 ZINC	SCREW	VIS	SCHRAUBE	TORNILLO
41	408658	2	VITE M6X60 TE UNI 5739 A2	SCREW	VIS	SCHRAUBE	TORNILLO
42	408659	2	VITE M6x30 TE UNI 5739 ZINC	SCREW	VIS	SCHRAUBE	TORNILLO
43	408661	1	VITE M6X70 TE UNI 5739 DIN 933 8.8 ZINC	SCREW	VIS	SCHRAUBE	TORNILLO
44	408670	5	VITE M8x20 TE UNI 5739 ZINC	SCREW	VIS	SCHRAUBE	TORNILLO
45	408681	1	VITE M8x45 TE UNI 5739 ZINC	SCREW	VIS	SCHRAUBE	TORNILLO
46	408712	13	VITE M10X30 TE UNI 5739 ZINC	SCREW	VIS	SCHRAUBE	TORNILLO
47	408817	3	VITE M8x22 TCEI UNI 5931 ZINC	SCREW	VIS	SCHRAUBE	TORNILLO
48	408838	8	VITE M3x10 TCTC UNI 7687 ZINC	SCREW	VIS	SCHRAUBE	TORNILLO
49	408846	4	VITE M4X16 TCTC UNI 7687 ZINC	SCREW	VIS	SCHRAUBE	TORNILLO
50	408885	12	VITE D.4,8x19 AUTOF. NICH UNI6954	SCREW	VIS	SCHRAUBE	TORNILLO
51	409040	1	DADO M6x5 UNI 5588 ZINC	NUT	ECROU	MUTTER	TUERCA
52	409054	1	DADO M8x5 UNI 5589 ZINC	NUT	ECROU	MUTTER	TUERCA
53	409067	1	DADO M12x7 UNI 5589 ZINC	NUT	ECROU	MUTTER	TUERCA
54	409077	8	DADO M3x4,5 AUTOBL. UNI 7474 ZINC	LOCK NUT	ECROU AUTOFREINES	SICHERUNGSMUTTER	TUERCA AUTOBLOCANTE
55	409078	4	DADO M4x6 AUTOBL. UNI 7473 ZINC	LOCK NUT	ECROU AUTOFREINES	SICHERUNGSMUTTER	TUERCA AUTOBLOCANTE
56	409082	24	DADO M6x6 AUTOBL UNI 7474 ZINC	LOCK NUT	ECROU AUTOFREINES	SICHERUNGSMUTTER	TUERCA AUTOBLOCANTE
57	409085	3	DADO M8x8.5 AUTOBL. UNI 7474 ZINC	LOCK NUT	ECROU AUTOFREINES	SICHERUNGSMUTTER	TUERCA AUTOBLOCANTE
58	409090	12	DADO M10x10 AUTOBL. UNI 7474 ZINC	LOCK NUT	ECROU AUTOFREINES	SICHERUNGSMUTTER	TUERCA AUTOBLOCANTE
59	409139	8	ROSETTA 3x8x1 UNI 6593 ZINC	WASHER	RONDELLE	UNTERLAGSCHEIBE	ARANDELA
60	409142	4	ROSETTA 4x9x0,8 UNI 6592 ZINC	WASHER	RONDELLE	UNTERLAGSCHEIBE	ARANDELA
61	409144	6	ROSETTA 4x12x1,5 UNI 6593 ZINC	WASHER	RONDELLE	UNTERLAGSCHEIBE	ARANDELA
62	409156	20	ROSETTA 6x12x1,6 UNI 6592 ZINC	WASHER	RONDELLE	UNTERLAGSCHEIBE	ARANDELA
63	409160	18	ROSETTA 6x18x1,5 UNI 6593 ZINC	WASHER	RONDELLE	UNTERLAGSCHEIBE	ARANDELA
64	409175	6	ROSETTA 8x17x1,6 UNI 6592 ZINC.	WASHER	RONDELLE	UNTERLAGSCHEIBE	ARANDELA
65	409180	2	ROSETTA 9x32x2.5 UNI 6593 ZINC	WASHER	RONDELLE	UNTERLAGSCHEIBE	ARANDELA
66	409181	1	ROSETTA GROWER 8x13x2,2 ZINC	LOCK WASHER	RONDELLE FREIN	ZAHNSCHEIBE	ARANDELLA DENTADA
67	409191	20	ROSETTA 10X21X2 UNI 6592 ZINC	WASHER	RONDELLE	UNTERLAGSCHEIBE	ARANDELA
68	409196	5	ROSETTA GROWER 10x18x2,2 ZINC	LOCK WASHER	RONDELLE FREIN	ZAHNSCHEIBE	ARANDELLA DENTADA
69	409493	1	MICROINTERRUTTORE 15A 4x25 C/ROTEL.	MICROSWITCH	MICROINTERRUPTEUR	MIKROSCHALTER	MICROINTERRUPTOR
70	409834	2	TAPPO COPRIFORO DIAM.6,5	CAP	CAPUCHON	KAPPE	TAPON
71	410329	4	GANCIO CASSETTO	HOOK	CROCHET	HAKEN	GANCHO
72	412122	1	MOLLA TRAZ. 30 x 4 x 208	SPRING	RESSORT	FEDER	RESORTE
73	415828	2	VITE M6x30 TPSEI UNI5933 ZINC	SCREW	VIS	SCHRAUBE	TORNILLO
74	415855	4	VITE M6X20 TBEI ISO 7380 ZINC.	SCREW	VIS	SCHRAUBE	TORNILLO

CR-08 GRUPPO CASSONE RIFIUTI

DRAWER ASSEMBLY

GROUPE DE TIROIR

SCHUBLADE GRUPPE

GRUPO DE CAJON

08

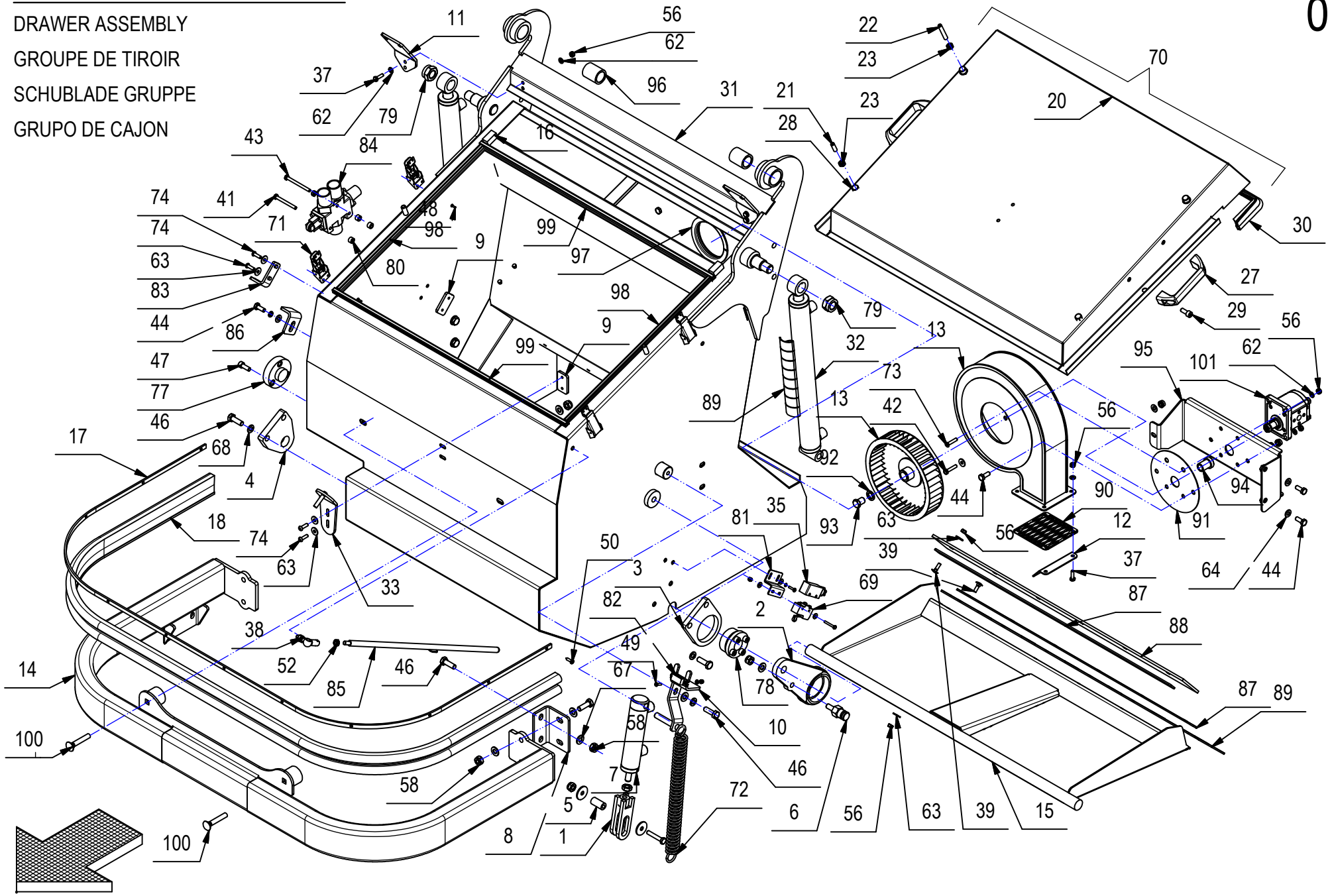

CR-08 GRUPPO CASSONE RIFIUTI

08

POS.	CODICE	QTÀ	DESCRIZIONE	DESCRIPTION	DESCRIPTION	BENENNUNG	DESCRIPCION
75	415941	2	ROSETTA 4 UNI1751 ZINC GROWER	LOCK WASHER	RONDELLE FREIN	ZAHNSCHEIBE	ARANDELLA DENTADA
76	416056	1	PASSACAVO FORO D=14 d=11	FAIRLEAD	PASSE-CABLE	KABELDURCHGANG	GUIACABLE
77	424973	1	BOCCOLA ALBERO COMANDO SPAZZOLA LAT.	BUSHING	BAGUE	BUCHSE	CASQUILLO
78	425010	1	CALETTATORE d25- D55	LOCK RING	ANNEAU DE FERMETURE	SPERRING	ENSAMBLADORA
79	425227	2	DADO M20 H 17.5 AUTOBLOCC. UNI 7474	LOCK NUT	ECROU AUTOBLOQUANT	STOPMUTTER	TUERCA AUTOBLOCANTE
80	426126	3	DISTANZIALE D=12 d=6,5 S=7,5 PA66	SPACER	ENTRETOISE	DISTANZHUELSE	DISTANCIADOR
81	426175	1	STAFFA MICROINT. CASSONE RIFIUTI	SUPPORT	SUPPORT	LAGER	SOPORTE
82	427575	1	MAGNETE PERMANENTE COFANO ANTERIORE	MAGNET	AIMANT	MAGNET	IMAN
83	429467	1	FORCELLA CAVO SPAZZOLA CENTRALE	FORK	FOURCHE	GABEL	HORQUILLA
84	429623	1	DEVIATORE MECCANICO 3VIE DF5-3	SWITCHMAN	DÉVIATEUR	WEICHENSTELLER	DESVIADOR
85	429751	1	PUNTELLO COFANO ANTERIORE	ROD	TIGE	STANGE	PUNTAL
86	429754	1	LAMA FINECORSA SPAZZOLA LATERALE	BLADE	PLAQUETTE	LEISTE	LISTON
87	429790	2	LAMA PREMIGOMMA CASSONE	BLADE	PLAQUETTE	LEISTE	LISTON
88	429791	1	GOMMA SUPERIORE CASSONE	RUBBER	GOMME	GUMMI	GOMA
89	429792	1	GOMMA NERA TELATA CASSONE RIFIUTI	RUBBER	GOMME	GUMMI	GOMA
90	429794	1	LAMIERA STIRATA BOCCA ASPIRATORE VMAP200	SUPPORT	SUPPORTE	SUPPORT	SOPORTE
91	429796	1	RONDELLA CHIUSURA FORO ASPIRATORE	WASHER	RONDELLE	UNTERLAGSHEIBE	ARANDELA
92	429797	1	DISTANZIALE VITE GIRANTE VMAP200	SPACER	ENTRETOISE	DISTANZSTUCK	DISTANCIADOR
93	429800	1	DADO PER ASPIRATORE VMAP200	SPECIAL NUT	ECROU SPECIAL	SPEZIAL MUTTER	TUERCA ESPECIAL
94	429801	1	MOZZO COLLEG. MOTORE-GIRANTE VMAP200	HUB	MOYEU	NABE	CUBO
95	429802	1	SUPPORTO ASPIRATORE	SUPPORT	SUPPORTE	SUPPORT	SOPORTE
96	429820	2	BOCCOLA DELRIN D.34 FULCRO CASSONE	BUSHING	BAGUE	BUCHSE	CASQUILLO
97	430023	1	PROF. ASSOTECH A055_A56031 L=360	PROFILE	PROFIL	KONTURIERE	PERFIL
98	430024	2	PROF. ASS. A055_A56031 L=480	PROFILE	PROFIL	KONTURIERE	PERFIL
99	430025	2	PROF. ASSOTECH A055_A56031 L=730	PROFILE	PROFIL	KONTURIERE	PERFIL
100	430028	2	VITE M10X60TTQST UNI 5732 ZINC	SCREW	VIS	SCHRAUBE	TORNILLO
101	430703	1	MOTORE CASAPPA PLM10.5R086E1LEA/EANELDZ	MOTOR	MOUTEUR	MOTOR	MOTOR

CR-08 GRUPPO CASSONE RIFIUTI 2SL

DRAWER ASSEMBLY OPT.

GROUPE DE TIROIR OPT.

SCHUBLADE GRUPPE OPZ.

GRUPO DE CAJON OPT.

08

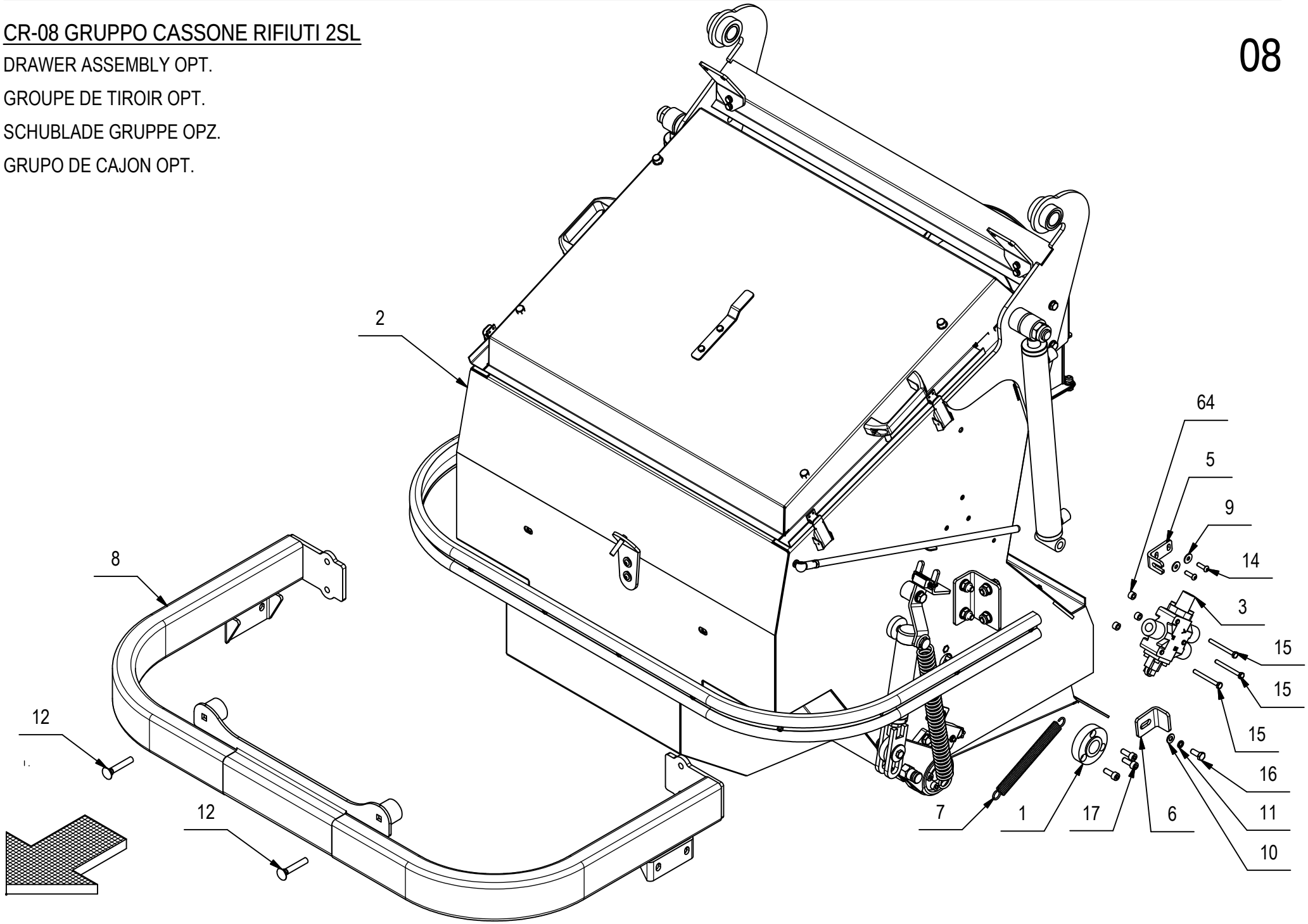

CR-08 GRUPPO CASSONE RIFIUTI 2SL

08

POS.	QTÀ	CODICE	DESCRIZIONE	DESCRIPTION	DESCRIPTION	BENENNUNG	DESCRIPCION
1	2	424973	BOCCOLA ALBERO COMANDO SPAZZOLA LAT.	BUSHING	BAGUE	BUCHSE	CASQUILLO
2	1	219091	CASSONE PORTARIFIUTI CS80 2SL	DRAWER	TIROIR	SCHUBLADDE	CAJON
3	2	429623	DEVIATORE MECCANICO 3VIE DF5-3	SWITCHMAN	DÉVIATEUR	WEICHENSTELLER	DESVIADOR
4	1	220020	FLANGIA RITEGNO CAVO SX SPAZZOLA CS110	FLANGE	FLASQUE	FLANSCH	BRIDA
5	2	429467	FORCELLA CAVO SPAZZOLA CENTRALE CS80	FORK	FOURCHE	GABEL	HORQUILLA
6	2	429754	LAMA FINECORSA SPAZZOLA LATERALE CS80-90	BLADE	PLAQUETTE	LEISTE	LISTON
7	1	430237	MOLLA TRAZ. 18.5x2.5x187	SPRING	RESSORT	FEDER	RESORTE
8	1	219093	PARAURTI ANTERIORE CS80 2SL	BUMPER	PARE-CHOCS	STOSSDAMPFER	PARACHOQUES
9	22	409160	ROSETTA 6x18x1,5 UNI 6593 ZINC	WASHER	RONDELLE	UNTERLAGSCHEIBE	ARANDELA
10	15	409175	ROSETTA 8x17x1,6 UNI 6592 ZINC.	WASHER	RONDELLE	UNTERLAGSCHEIBE	ARANDELA
11	2	409181	ROSETTA GROWER 8x13x2,2 ZINC	LOCK WASHER	RONDELLE FREIN	ZAHNSCHEIBE	ARANDELLA DENTADA
12	2	430028	VITE M10X60TTQST UNI 5732 ZINC	SCREW	VIS	SCHRAUBE	TORNILLO
13	2	407659	VITE M6X12 TE UNI 5739 DIN 933 8.8 ZINC	SCREW	VIS	SCHRAUBE	TORNILLO
14	6	415855	VITE M6X20 TBEI ISO 7380 ZINC.	SCREW	VIS	SCHRAUBE	TORNILLO
15	5	408658	VITE M6X60 TE UNI 5739 A2	SCREW	VIS	SCHRAUBE	TORNILLO
16	10	408670	VITE M8x20 TE UNI 5739 ZINC	SCREW	VIS	SCHRAUBE	TORNILLO
17	6	408817	VITE M8x22 TCEI UNI 5931 ZINC	SCREW	VIS	SCHRAUBE	TORNILLO

PER TUTTI GLI ALTRI CODICI VEDERE A TAVOLA N° 10023174AA

CR-09 GRUPPO COFANO ANTERIORE

BONNET ASSEMBLY

GROUPE DE CAPOTA

ABDECKHAUBE GRUPPE

GRUPO DE CAPOT

09

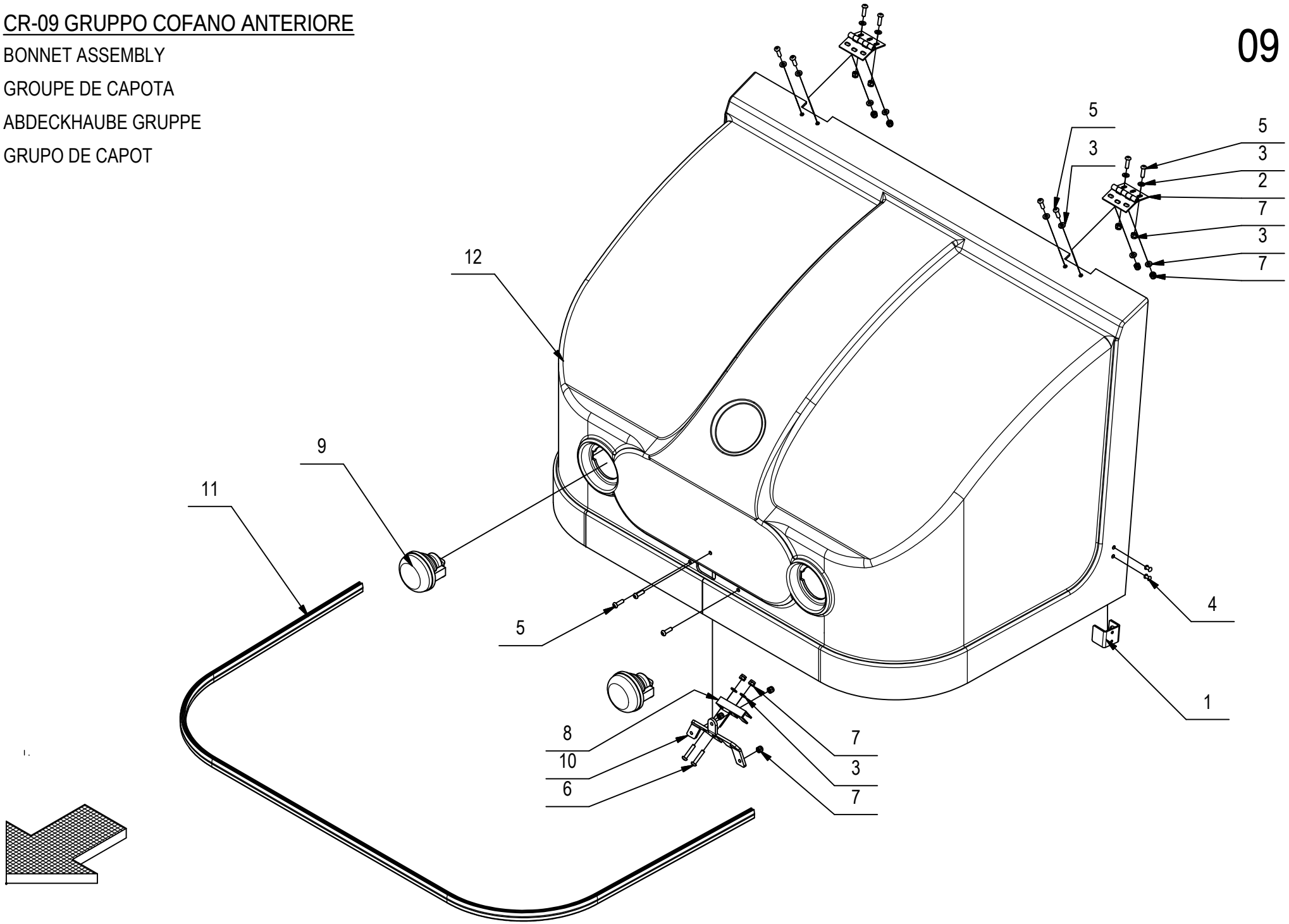

CR-09 GRUPPO COFANO ANTERIORE

09

POS.	CODICE	QTÀ	DESCRIZIONE	DENOMINATION	DESCRIPTION	BENENNUNG	DESCRIPCION
1	215350	1	STAFFA STELO COFANO ANTERIORE	SUPPORT	ATTAQUE	HALTERUNG	SOPORTE
2	400294	2	CERNIERA 64X64	HINGE	CHARNIERE	SCHARNER	BISAGRA
3	409156	14	ROSETTA 6x12x1,6 UNI 6592 ZINC	WASHER	RONDELLE	UNTERLAGSCHEIBE	ARANDELA
4	409360	2	RIVETTO 4,8x14 ALLUMINIO	RIVET	RIVET	NIET	CLAVO
5	415855	11	VITE M6X20 TBEI ISO 7380 ZINC.	SCREW	VIS	SCHRAUBE	TORNILLO
6	415857	2	VITE M6x30 TCBEI ISO 7380 ZINC	SCREW	VIS	SCHRAUBE	TORNILLO
7	421040	13	DADO M6 AUTOBL. UNI 7473 ZINC.	LOCK NUT	ECROU AUTOBLOQUANT	STOPMUTTER	TUERCA AUTOBLOCANTE
8	424896	1	SERRATURA A DITO COFANO ANTERIORE	LOCK	VERROUILLAGE	VERRIEGELUNG	BLOQUEO
9	430179	2	FANALE D=80 12V 21W COMPLETO	ANTERIOR PROJECTOR	PROJECTEUR ANTÉRIEUR	VORDER PROJEKTOR	PROYECTOR ANTERIOR
10	430190	1	ATTACCO SERRATURA COFANO ANT.CS90	SUPPORT LOCK	SUPPORT LOCK	STÜTZE SCHLOß AB	SOPORTE CERRADURA
11	430192	1	PROFILO GOMMA ARMATO (PIEGATO) ASSOTECH	PROFIL	PROFILE	KONTURIERE	PERFIL
12	430284	1	COFANO ANTERIORE VETRORESINA CS80	BONNET	CAPOT	ABDECKHAUBE	CUBIERTA

CR-10 GRUPPO COFANO POSTERIORE

BONNET ASSEMBLY

GROUPE DE CAPOTA

ABDECKHAUBE GRUPPE

GRUPO DE CAPOT

10

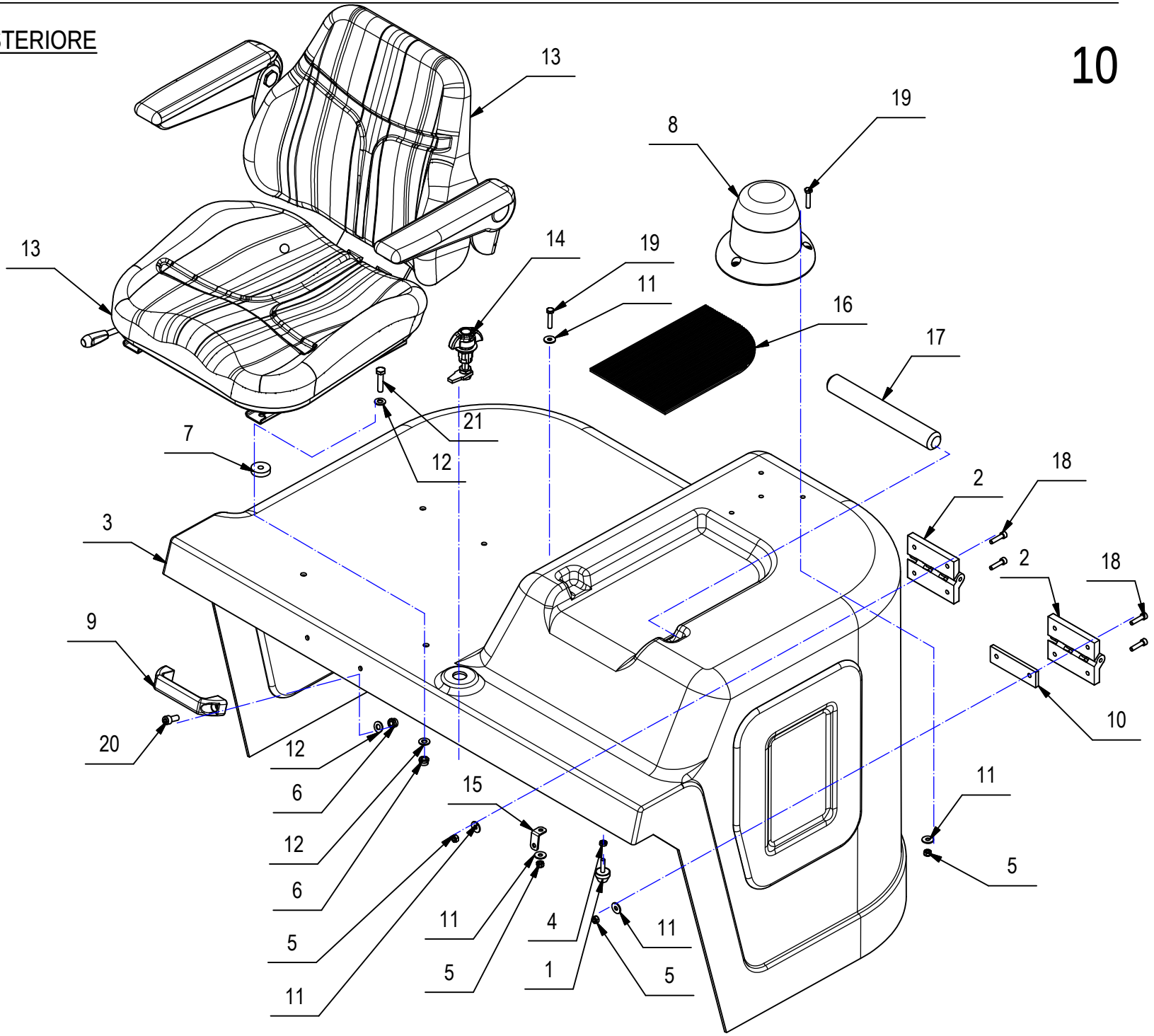

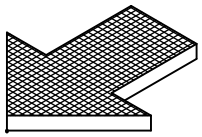

CR-10 GRUPPO COFANO POSTERIORE

10

POS.	QTÀ	CODICE	DESCRIZIONE	DESCRIPTION	DESCRIPTION	BENENNUNG	DESCRIPCION
1	3	430290	ANTIVIBRANTE TRONCO-CONICO M6	VIBRATION-DAMPING	ANTIVIBRATOIRE	SCHWINGUNGSDAMPFER	ANTIVIBRACION
2	2	430294	CERNIERA MARBETT PART.260(65021)	HINGE	CHARNIERE	SCHARNIER	BISAGRA
3	1	430319	COFANO POSTERIORE	CHEST	COFFRE	HAUBE	CAPÓ
4	3	415887	DADO M6x4 UNI 5589 ZINC.	NUT	ECROU	MUTTER	TUERCA
5	8	409082	DADO M6x6 AUTOBL UNI 7474 ZINC	LOCK NUT	ECROU AUTOFREINES	SICHERUNGSMUTTER	TUERCA AUTOBLOCANTE
6	5	409085	DADO M8x8.5 AUTOBL. UNI 7474 ZINC	LOCK NUT	ECROU AUTOFREINES	SICHERUNGSMUTTER	TUERCA AUTOBLOCANTE
7	4	210069	DISTANZIALE D=30 d=8,5 S=7,5 NYLON	SPACER	ENTRETOISE	DISTANZHULSE	DISTANCIADOR
8	1	430296	LAMPEGG. ROTANTE ELETTRONICO	WINKING LIGHT	CLIGNOTEUR	BLINKANLANGE	DESTALLADOR
9	1	410272	MANIGLIA MF117 D.8 NERA	HANDLE	MANCHE	HANDGRIFF	MANILLA
10	2	433674	PIASTRA DIST. COFANO POSTERIORE	SPACER	ENTRETOISE	DISTANZHÜLSE	DISTANCIADOR
11	9	409160	ROSETTA 6x18x1,5 UNI 6593 ZINC	WASHER	RONDELLE	UNTERLAGSCHEIBE	ARANDELA
12	8	409175	ROSETTA 8x17x1,6 UNI 6592 ZINC.	WASHER	RONDELLE	UNTERLAGSCHEIBE	ARANDELA
13	1	430295	SEDILE COBO SC76 CON BRACCIOLI E MICRO	SEAT	SIEGE	SITS	ASIENTO
14	1	430291	SERR.COF.POST.SW3dPS -E3-150 -35	LOCK	SERRURE	SCHLOß	CERRADURA
15	1	429624	STAFFA CAVO COFANO POSTERIORE	SUPPORT	ATTAQUE	HALTERUNG	SOPORTE
16	1	430292	TAPPETTINO MILLERIGHE	CARPET	TAPIS	TEPPICH	ALFOMBRA
17	1	430293	TUBO VANO PORTAOGGETTI	PIPE	TUYAU	GURRE	TUBO
18	8	408797	VITE M6x25 TCEI UNI 5931 ZINC	SCREW	VIS	SCHRAUBE	TORNILLO
19	4	408659	VITE M6x30 TE UNI 5739 ZINC	SCREW	VIS	SCHRAUBE	TORNILLO
20	2	415767	VITE M8X20 TCEI UNI 5931 ZINC	SCREW	VIS	SCHRAUBE	TORNILLO
21	3	408678	VITE M8X35 TE UNI 5739 ZINC	SCREW	VIS	SCHRAUBE	TORNILLO

CR-11 GRUPPO FILTRO ASPIRAZIONE

FILTER ASSY

GROUPE FILTRE

FILTERGRUPPE

GRUPO DE FILTRO

11

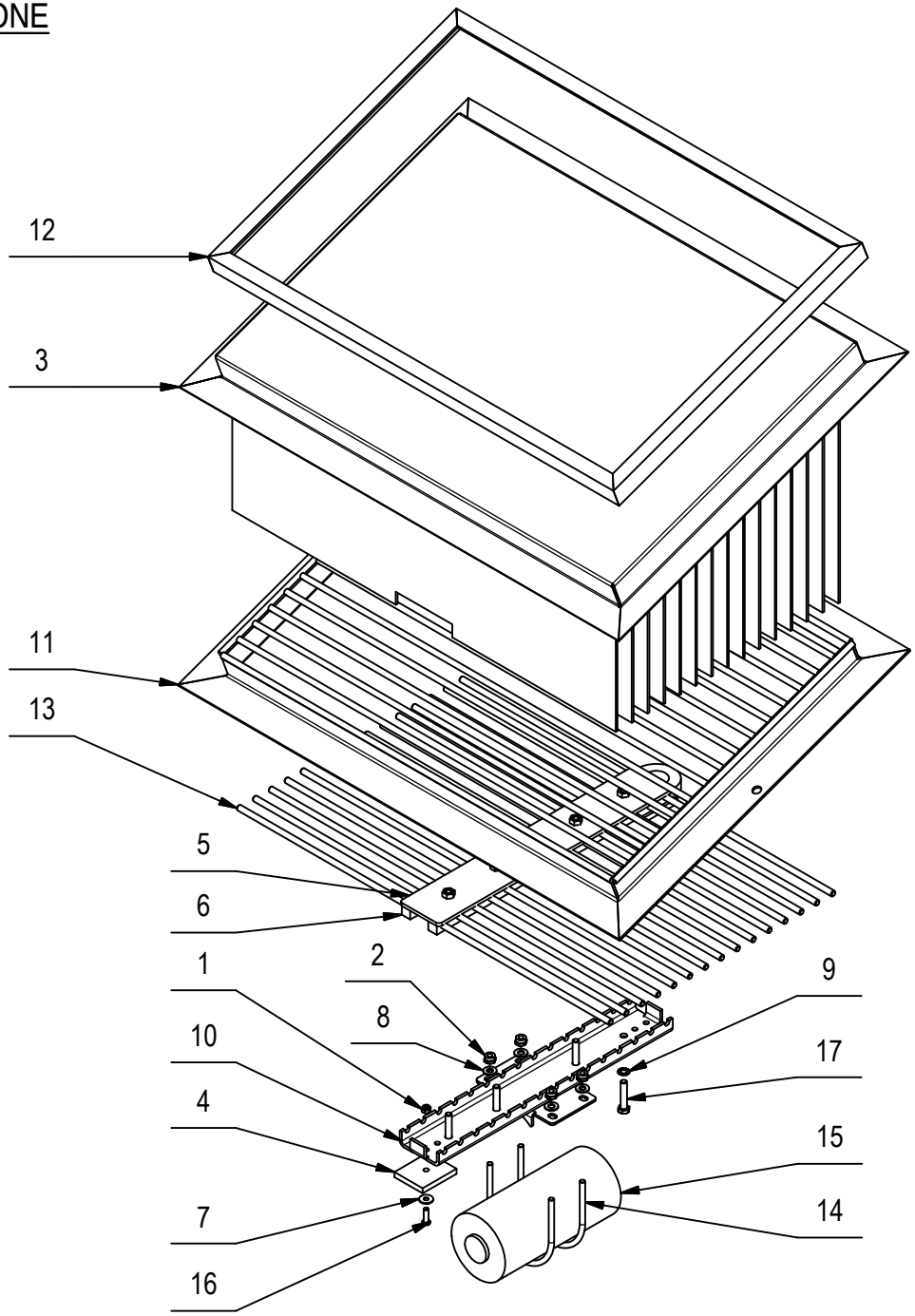

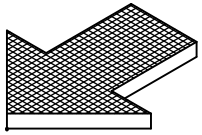

CR-11 GRUPPO FILTRO ASPIRAZIONE

11

POS.	QTÀ	CODICE	DESCRIZIONE	DESCRIPTION	DESCRIPTION	BENENNUNG	DESCRIPCION
1	4	409082	DADO M6x6 AUTOBL UNI 7474 ZINC	LOCK NUT	ECROU AUTOFREINES	SICHERUNGSMUTTER	TUERCA AUTOBLOCANTE
2	4	409085	DADO M8x8.5 AUTOBL. UNI 7474 ZINC	LOCK NUT	ECROU AUTOFREINES	SICHERUNGSMUTTER	TUERCA AUTOBLOCANTE
3	1	429188	FILTRO IN STOFFA A 15 TASCHE A SCA. CS80	FILTER	FILTRE	FILTERE	FILTER
4	2	433830	GOMMA NERA SU TELAIO SCUOTIFILTRO	DUMPING PAD	TAMPON	SCHWINGMETAL	APOYO
5	1	218814	PIASTRA FISSAGGIO SCUOT. IN STOFFA CS 90	PLATE	PLAQUE	TELLER	PLACA
6	1	218816	PROFILO IN SILICONE ESPANSO 15X15 CS90	GASKET	JOINT	ABDICHTUNG	JUNTA
7	4	409160	ROSETTA 6x18x1,5 UNI 6593 ZINC	WASHER	RONDELLE	UNTERLAGSCHEIBE	ARANDELA
8	4	409175	ROSETTA 8x17x1,6 UNI 6592 ZINC.	WASHER	RONDELLE	UNTERLAGSCHEIBE	ARANDELA
9	4	409340	ROSETTA DENT. EST. D.8 DIN 6798 ZINC	LOCK WASHER	RONDELLE FREIN	ZAHNSCHEIBE	ARANDELA DENTADA
10	1	218797	SUPPORTO SCUOTIFILTRO IN STOFFA CS90	SUPPORT	SUPPORTE	HALTERUNG	SOPORTE
11	1	218810	TELAIO PORTAFILTRO INCLINATO CS80	FRAME	CHASSIS	FAHRGESTELL	BASTIDOR
12	1	218812	TELAIO PREMI FILTRO IN STOFFA CS80	FRAME	CHASSIS	FAHRGESTELL	BASTIDOR
13	15	430176	TONDO D=8 FILTRO IN STOFFA CS80	ROD	TIGE	STANGE	VARILLA
14	2	430177	U-BOLT M8 SCUOTITORE CS80-90	COLLAR	COLLIER	BRIDE	ABRAZADERA
15	1	414586	VIBROSCUOTITORE FILTRO IN STOFFA	FILTERSHAKER	VIBROSECOUEUR	FILTERRUETTLER	SACUDIDOR DE FILTRO
16	4	415855	VITE M6X20 TBEI ISO 7380 ZINC.	SCREW	VIS	SCHRAUBE	TORNILLO
17	4	408679	VITE M8x40 TE UNI 5739 ZINC	SCREW	VIS	SCHRAUBE	TORNILLO

CR-12 GRUPPO CRUSCOTTO

INSTRUMENT BOARD GROUP

GROUPE TABLEAU DE BORD

ARMATURENBRETT GRUPPE

GRUPO DE SALPICADERO

12

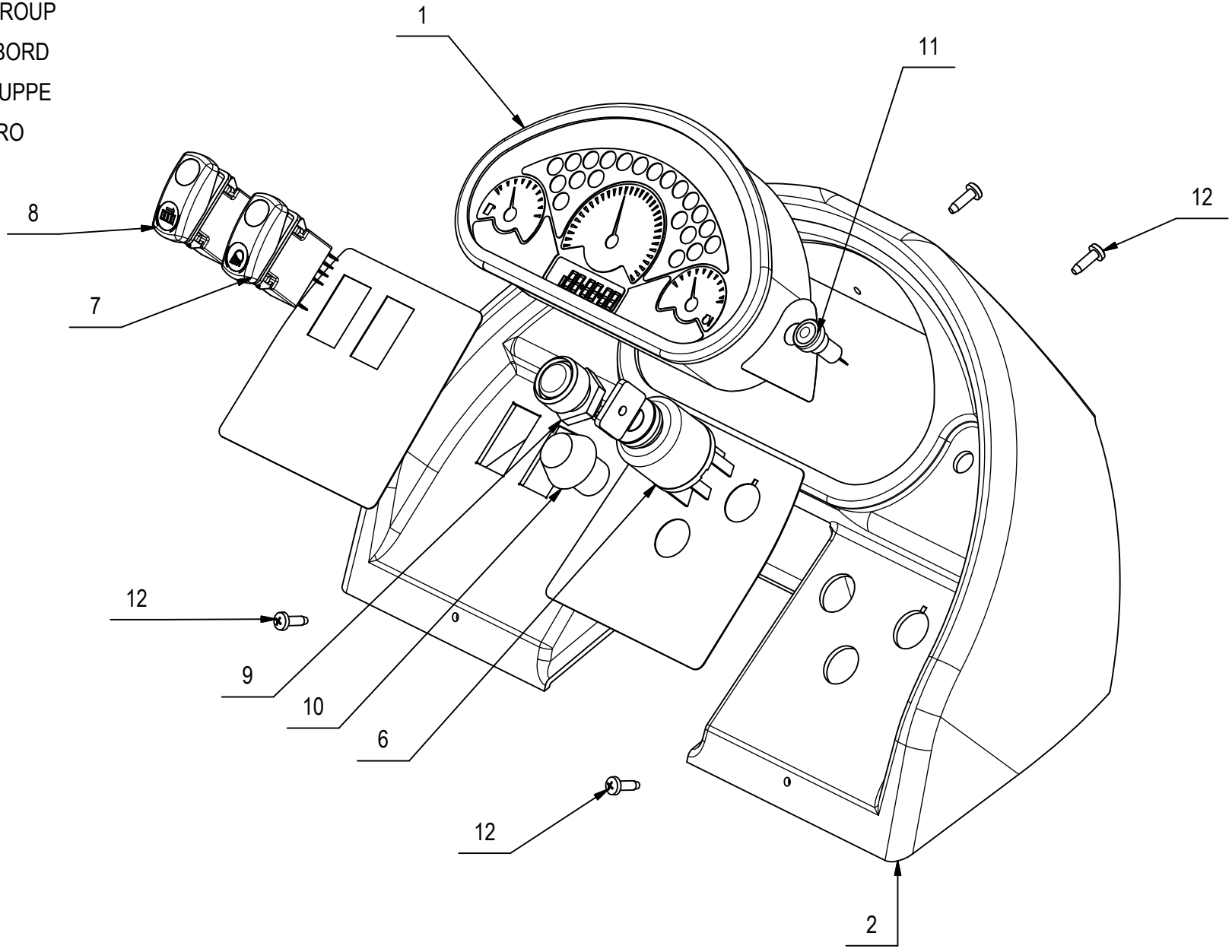

CR-12 GRUPPO CRUSCOTTO

12

POS.	CODICE	QTÀ	DESCRIZIONE	DESCRIPTION	DESCRIPTION	BENENNUNG	DESCRIPCION
1	434532	1	CRUSCOTTO 3ASM 1LCD 21SP (II° VERSIONE)	INSTRUMENT	INSTRUMENT	INSTRUMENT	INSTRUMENTO
2	430283	1	CRUSCOTTO	DASHBOARD	TABLEAU	STECKERBUCHSE	QUADRO DE COMANDO
3	424893	1	ETICHETTA DX CRUSCOTTO DIESEL	DECAL	ETIQUETTE	SCHILD	ETIQUETA
4	424890	1	ETICHETTA INTERRUTTORE CONTAORE	DECAL	ETIQUETTE	SCHILD	ETIQUETA
5	428949	1	ETICHETTA SX CRUSCOTTO	DECAL	ETIQUETTE	SHILD	ETIQUETA
6	411807	1	INTERRUTTORE CHIAVE AVVIAMENTO DIESEL	SWITCH	INTERRUPTEUR	SCHALTER	INTERRUPTOR
7	430677	1	KIT INTERRUTTORE FARI	INTERRUPTER	INTERRUPTEUR	SCHALTER	INTERRUPTOR
8	430678	1	KIT PULSANTE SCUOTIFILTRO	INTERRUPTER	INTERRUPTEUR	SCHALTER	INTERRUPTOR
9	409782	1	PULSANTE CLAXON	PUSH BUTTON	BOUTON POUSSOIR	DRUCKKNOPF	PULSADOR
10	430674	1	PULSANTE SICUREZZA CASSONE	PUSH-BUTTON	BOUTON	PULSIEREND	BOTÓN
11	430676	1	PULSANTE VISUALIZZAZIONE ORE	PUSH-BUTTON	BOUTON	PULSIEREND	BOTÓN
12	418277	4	VITE AUTOF. D.4,8x16 TCTC SPUNT. NERA	SELF-TAPPING SCREW	VIS	SCHRAUBE	TORNILLO

CR-13 TAVOLA CAVI COMANDO

13

GROUP CABLES COMMANDO DIESEL

GROUPE TU T'ARRACHES COMMANDE DIESEL

GRUPPE NIMMT FÜHRUNG HERAUS DIESEL

GRUPO SACO MANDO DIESEL

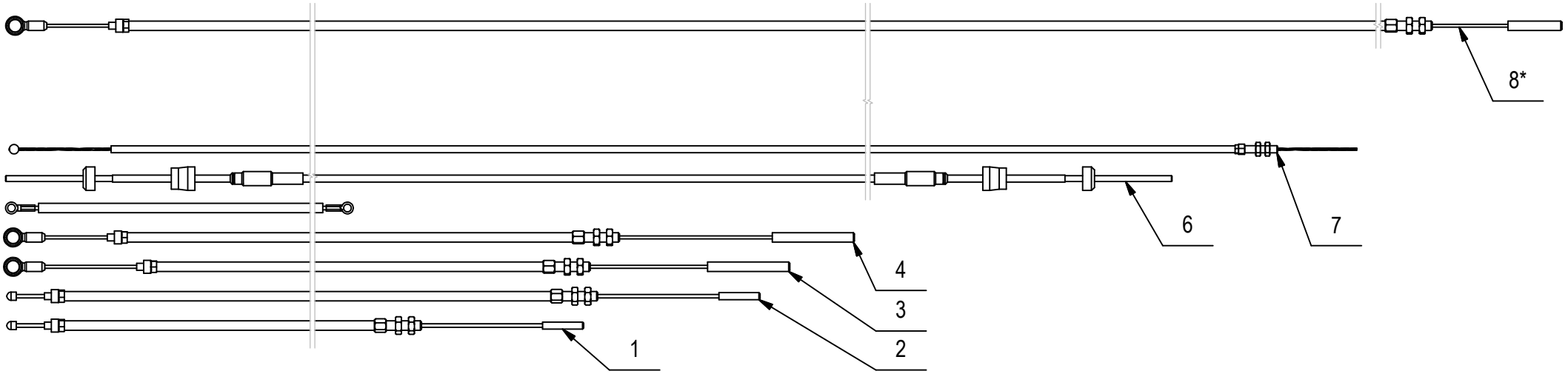

CR-13 TAVOLA CAVI COMANDO

13

POS.	CODICE	QTÀ	DESCRIZIONE	DESCRIPTION	DESCRIPTION	BENENNUNG	DESCRIPCION
1	430200	1	CAVO FRENO COMPLETO	CABLE FOR BRAKES	CÂBLE POUR FREINS	KABEL FAHRZEUGDREMSEN	CABLE PARA FRENOS
2	430201	1	CAVO FRENO COMPLETO	CABLE FOR BRAKES	CÂBLE POUR FREINS	KABEL FAHRZEUGDREMSEN	CABLE PARA FRENOS
3	430202	1	CAVO COMPLETO SPAZZOLA LAT.	CABLE FOR SIDE BRUSH	CÂBLE POUR BROSSE LATERALE	KABEL BURSTE SEITLICH	CABLE PARA CEPILLO LATERAL
4	430203	1	CAVO COMPLETO SPAZZOLA CENTRALE	CABLE FOR CENTRAL BROOM	CÂBLE BROSSE CYLINDRIQUE	KABEL ZENTRALWALZE	CABLE PARA CEPILLO CILINDRICO
5	430205	1	FUNE COFANO POSTERIORE	ROPE FOR REAR COPOT	CORDE POUR BONNET ARRIERE	KABEL ABDECKHAUBE LEUCHTE	SOGA PARA CAPOTA POSTERIOR
6	430206	1	CAVO TEL. PUSH -PULL AVANZ. V.GAS	CABLE FOR MOVEMENT	CÂBLE POUR MOUVEMENT	KABEL SCHALTUNG	CABLE PARA MOVIMIENTO
7	430207	1	CAVO ACCELERATORE COMPLETO	CABLE FOR THROTTLE	CÂBLE POUR ACCELERATEUR	KABEL BESCHLEUNIGER	CABLE PARA ACELERADOR
8*	430654	1	CAVO COMPLETO SPAZZOLA SX	CABLE FOR SIDE BRUSH (LEFT)	CABLE POUR BROSSE (GAUSCHE)	KABEL BURSTE (LINKS)	CABLE PARA CEPILLO LATERAL

* CAVO VALIDO SOLO PER LE VERSIONI CON DOPPIA SPAZZOLA LATERALE
CABLE VALID ONLY FOR THE MODELS WITH DOUBLE SIDE BRUSH
CABLE VALABLE UNIQUEMENT POUR LES MODELES AVEC BALAI LATERAL DOUBLE
KABEL GELTEN NUR FÜR DIE MODELLE MIT DOPPELT SEITENBÜRSTE
CABLE VÁLIDO ÚNICAMENTE PARA LOS MODELOS CON CEPILLO LATERAL DOBLE

CR-14 KIT IMPIANTO ELETTRICO

ELECTRONICAL CONTROL GROUP

ENSEMBLE COMMANDE ELECTRONIQUE

ELEKTRONISCHE ANLAGE

GRUPO CONTROLES ELECTRONICOS

14

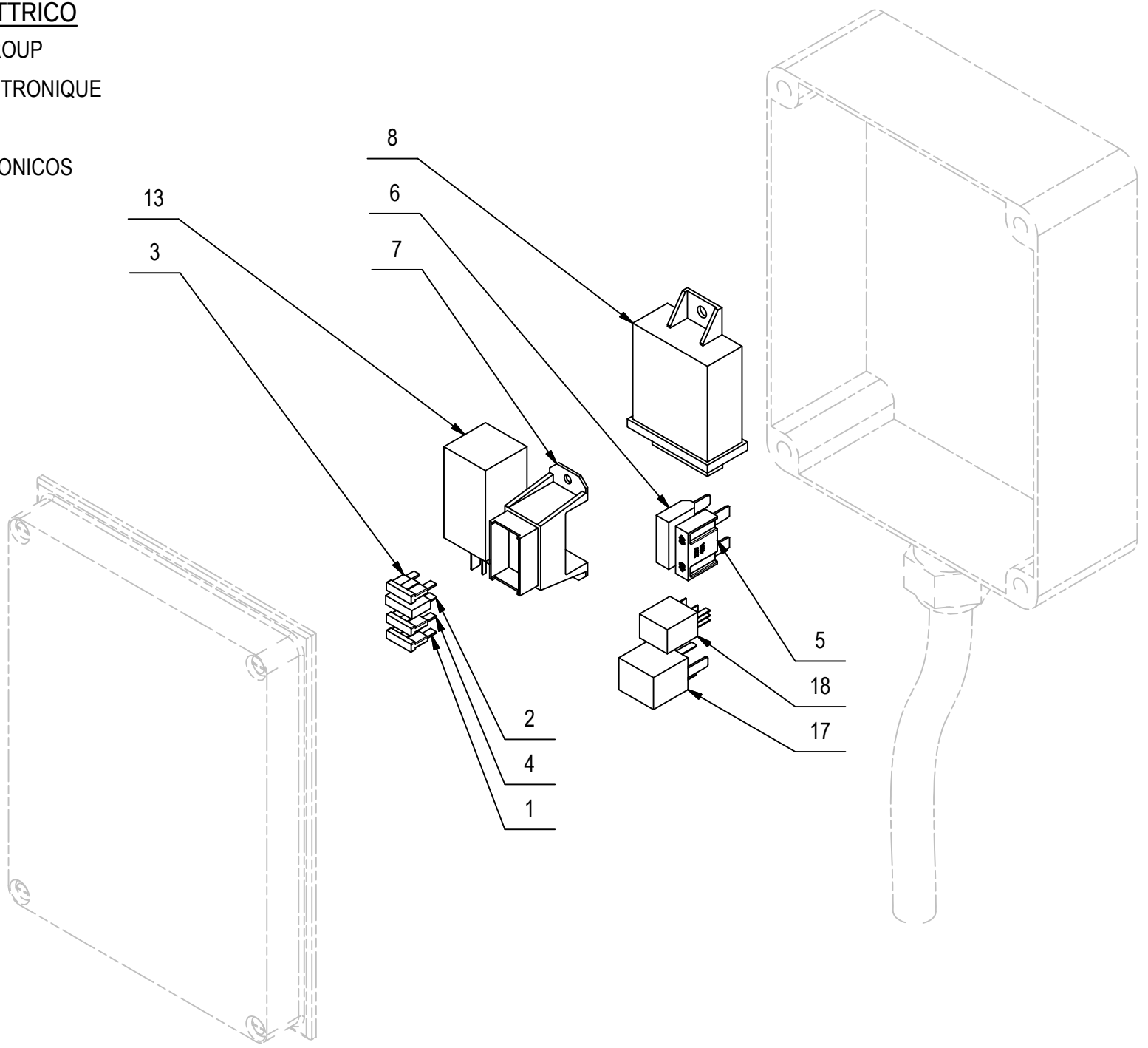

CR-14 KIT IMPIANTO ELETTRICO

14

POS.	QTÀ	CODICE	DESCRIZIONE	DESCRIPTION	DESCRIPTION	BENENNUNG	DESCRIPCION
1	1	408558	FUSIBILE 15 A A FASTON.	FUSE 15A	FUSIBLE 15A	SICHERUNG 15A	FUSIBLE 15A
2	1	409592	FUSIBILE 3A A FASTON	FUSE	FUSIBLE	SICHERUNG	FUSIBLE
3	1	409596	FUSIBILE 10A A FASTON	FUSE 10A	FUSIBLE 10A	SICHERUNG 10A	FUSIBLE 10A
4	1	409601	FUSIBILE 20A A FASTON.	FUSE 20A	FUSIBLE 20A	SICHERUNG 20A	FUSIBLE 20A
5	1	409610	MAXIFUSIBILE 40A	FUSE	FUSIBLE	SICHERUNG	FUSIBLE
6	1	409612	MAXIFUSIBILE 50A	FUSE	FUSIBLE	SICHERUNG	FUSIBLE
7	1	409873	ZOCCOLO PORTAFUSIBILE QUADRUPLO MT	CLOG BRINGS FUSE	SABOT PORTE FUSIBLE	HOLZSCHUH BRINGT SICHERUNG	ZUECO LLEVA FUSIBLE
8	1	426185	CENTRALINA ELETTRONICA PRERISCALDAMENTO	CARD	PLAQUE	KONTROLELEMENT	FICHA
9	1	430676	I.E. PULSANTE RESET ORE	CABLE	CABLE	KABEL	CABLE
10	1	430700	I.E CAVO BATT. POSITIVO	CABLE	CABLE	KABEL	CABLE
11	1	430701	I.E. CAVO BATT. NEGATIVO	CABLE	CABLE	KABEL	CABLE
12	1	430702	I.E. CAVO BATTERIA MASSA	CABLE	CABLE	KABEL	CABLE
13	1	430704	RELE' TEMPORIZZATORE (RITARDO 5")	RELAY TIMER	RELAIS TEMPORISATEUR	RELAIS ZEITSCHALTER	TEMPORIZADOR DE RELEVO
14	1	430705	I.E. LINEA FARI ANT.	CABLE	CABLE	KABEL	CABLE
15	1	430706	I.E. LINEA COFANO POST.	CABLE	CABLE	KABEL	CABLE
16	1	430709	I.E. LINEA PRINCIPALE	CABLE	CABLE	KABEL	CABLE
17	1	430922	RELE' 12 VOLT 70A	RELAY 12V 70A	RELAIS 12V 70A	RELAIS 12V 70A	RELEVO 12V 70A
18	1	430923	RELE' MICRO 12VOLT	RELAY TIMER	RELAIS TEMPORISATEUR	RELAIS ZEITSCHALTER	TEMPORIZADOR DE RELEVO

CR-17 GR. IMP.OLEODINAMICO 1SL
HYDRAULIC SYSTEM GROUP
GROUPE HYDRAULIQUE
HYDRAULIKSYSTEMGRUPPE
GRUPO DE SISTEMA HIDRAULICO

17

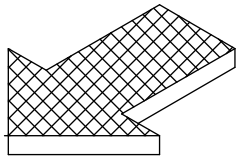

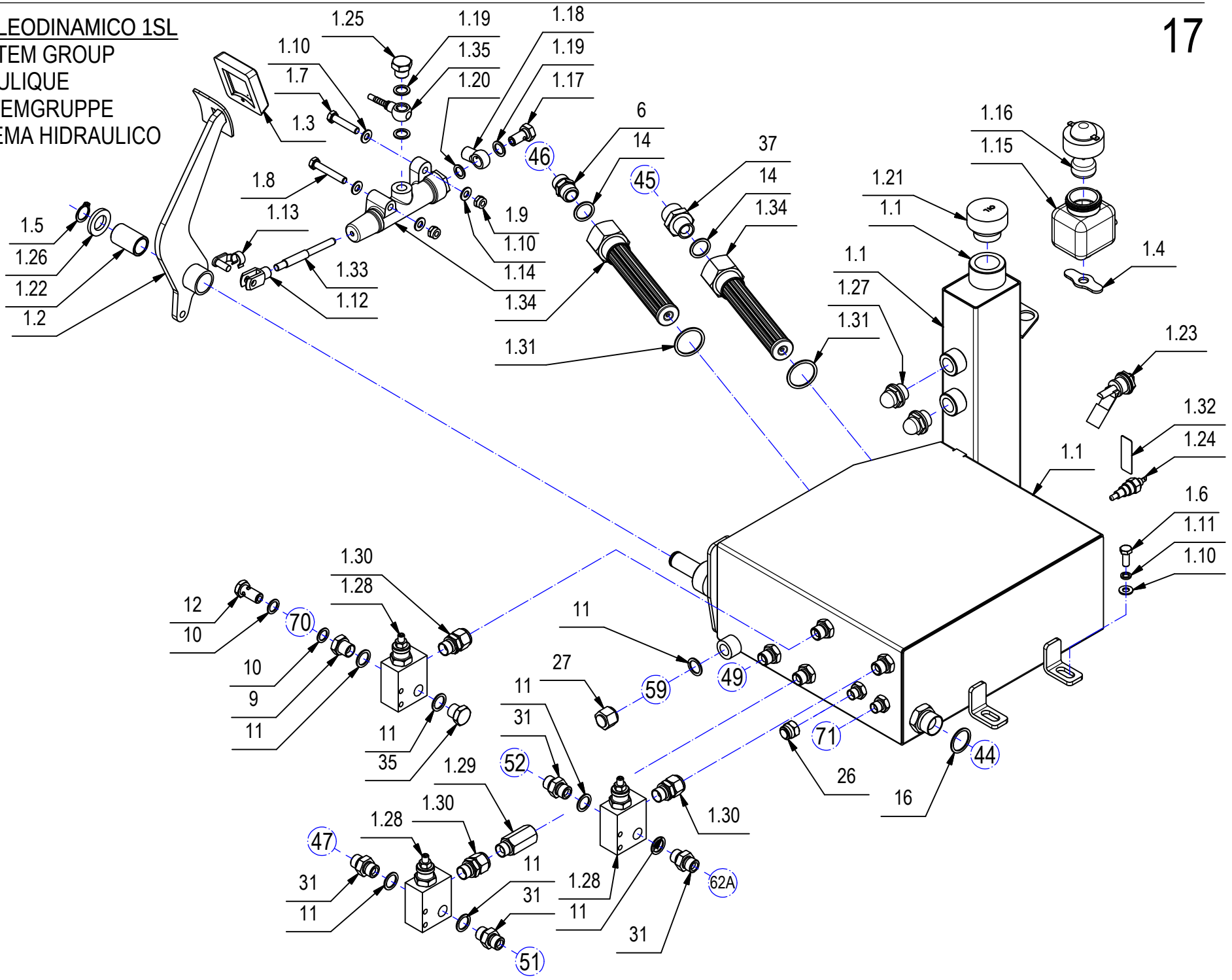

CR-17 GR. IMP.OLEODINAMICO 1SL

17

POS.	CODICE	QTÀ	DESCRIZIONE	DENOMINATION	DESCRIPTION	BENENNUNG	DESCRIPCION
1	218915	1	GRUPPO SERBATOIO OLIO CS80 - CS90	HYDRAULIC OIL TANK GROUP	GROUPE DE RESERVOIR D'HUILE HYDRAULIQUE	HYDRAULIKÖLTANK GROUP	ACEITE HIDRÁULICO DEPÓSITO DE GRUPO
1.1	218911	1	SERBATOIO OLIO CS80 -90	OIL TANK	RESERVOIR D'HUILE	OLTANK	TANQUE DE ACEITE
1.2	218913	1	PEDALE FRENO STAZIONAMENTO CS90	PEDAL	PÉDALE	PEDAL	PEDAL
1.3	400119	1	COPRIPEDALE	PEDAL COVER	GARNITURE PEDALE	PEDALGUMMI	CUBREPEDAL
1.4	405955	1	BANDELLA GOMMA PER VASCHETTA OLIO	SUPPORT PLATE	PLAQUE SUPPORT	STÜTZPLATTE	PLACA SOPORTE
1.5	408356	1	SEEGER E20 X 1,2	SEEGER RING	SERRE CLIPS	SEEGERRING	ANILLO SEEGER
1.6	408670	4	VITE M8x20 TE UNI 5739 ZINC	SCREW	VIS	SCHRAUBE	TORNILLO
1.7	408679	1	VITE M8x40 TE UNI 5739 ZINC	SCREW	VIS	SCHRAUBE	TORNILLO
1.8	408682	1	VITE M8X50 TE UNI 5739 A2	SCREW	VIS	SCHRAUBE	TORNILLO
1.9	409085	2	DADO M8x8.5 AUTOBL. UNI 7474 ZINC	LOCK NUT	ECROU AUTOFREINES	SICHERUNGSMUTTER	TUERCA AUTOBLOCANTE
1.10	409175	8	ROSETTA 8x17x1,6 UNI 6592 ZINC.	WASHER	RONDELLE	UNTERLAGSCHEIBE	ARANDELA
1.11	409181	4	ROSETTA GROWER 8x13x2,2 ZINC	LOCK WASHER	RONDELLE FREIN	ZAHNSCHEIBE	ARANDELLA DENTADA
1.12	410452	1	FORCELLA M8 UNI 1676 CORTA	FORK	FOURCHETTE	GABELKOPF	HORQUILLA
1.13	410459	1	CLIPS PER FORCELLA M8 CORTA	PIN	AXE	BOLZEN	PERNO
1.14	410501	1	POMPA FRENO IDRAULICA (17005/3)	HYDRAULIC BRAKE PUMPS	POMPE JE FREINE HYDRAULIQUE	DIE HYDRAULISCHE BREMSE PUMPE	FRENO HIDRÁULICO BOMBA
1.15	410502	1	SERBATOIO LIQUIDO FRENI	OIL TANK BRAKES	RESERVOIR D'HUILE FREINS	ÖLTANK BREMSEN	TANQUE DE ACEITE FRENOS
1.16	410503	1	TAPPO ELETTRICO SERBATOIO OLIO FRENI	LEVEL PLUG	BOUCHON DE NIVEAU	STANDSCHRAUBE	TAPON NIVEL
1.17	410506	1	RACCORDO FORATO M12x1,50	FITTING	RACCORD	VERSCHRAUBUNG	RACOR
1.18	410507	1	RACCORDO 1 VIA M10x1,25 FORO D=14	FITTING	RACCORD	VERSCHRAUBUNG	RACOR
1.19	410509	3	GUARNIZIONE RAME 14x20x1.5	GASKET	JOINT	DICHTUNG	JUNTA
1.20	410510	1	GUARNIZIONE IN RAME 12x18x1,5	GASKET	JOINT	DICHTUNG	JUNTA
1.21	416223	1	TAPPO SFIATO SERBATOIO OLIO 1" GAS	PLUG	BOUCHON	STOPFEN	TAPO CARGA
1.22	425363	1	BOCCOLA D=26 d=20 S=40 DELRIN	BUSHING	BAGUE	BUCHSE	CASQUILLO
1.23	425365	1	SENSORE DI LIVELLO ELETTROMAGN. LATERALE	LEVEL SWITCH	CAPTEUR DE NIVEAU	FULLSTANDSENSOR	SENSORE DE NIVEL
1.24	425366	1	SENSORE TEMPERATURA ON-OFF M16X1,5 80°	THERMOSTAT	THERMOSTAT	THERMOSTATE	TERMOSTATO
1.25	425371	1	TAPPO M DA 3/8" SERBATOIO OLIO	PLUG	BOUCHON	STOPFEN	TAPON
1.26	425421	1	DISTANZIALE D=35 d=20 S=4,5 PA	SPACER	ENTRETOISE	DISTANZHULSE	DISTANCIADOR
1.27	425422	2	TAPPO SPIA LIVELLO OLIO 1/2"	INDICATOR	INDICATEUR	ANZEIGEGERAT	INDICADOR
1.28	425953	3	VALVOLA DI MAX 3/8 " VMD3502B1	VALVE	SOUPAPE	VENTIL	VALVULA
1.29	426724	1	COLONNETTA LUNGA M-F 3/8	COLUMN	COLONNE	SÄULE	COLUMNA
1.30	426729	3	GIUNZIONE DIRITTA GIREVOLE M-F 3/8	LINK	RACCORDEMENT	VERBINDE	EMPALME
1.31	426756	2	RONDELLA RAME 33,5X40X1,5	WASHER	RONDELLE	UNTERLAGSCHEIBE	ARANDELA
1.32	427613	1	TERMOMETRO ADESIVO 8 GRAD. TIPO B	THERMOMETER	THERMOMETRE	THERMOMETER	TERMOMETRO
1.33	430360	1	ASTA COMANDO POMPA FRENI CS80 -90	ROD	TIGE	STANGE	VARILLA
1.34	430361	2	FILTRO OLIO ASPIRAZ. IN LINEA 1"G-03237	CLEANER	FILTRE	FILTER	FILTRO
1.35	431063	1	RACCORDO PRESS. OCCHIO D.14 S/B	FITTING	RACCORD	VERSCHRAUBUNG	RACOR

CR-17 GR. IMP.OLEODINAMICO 1SL

HYDRAULIC SYSTEM GROUP
GROUPE HYDRAULIQUE
HYDRAULIKSYSTEMGRUPPE
GRUPO DE SISTEMA HIDRAULICO

17

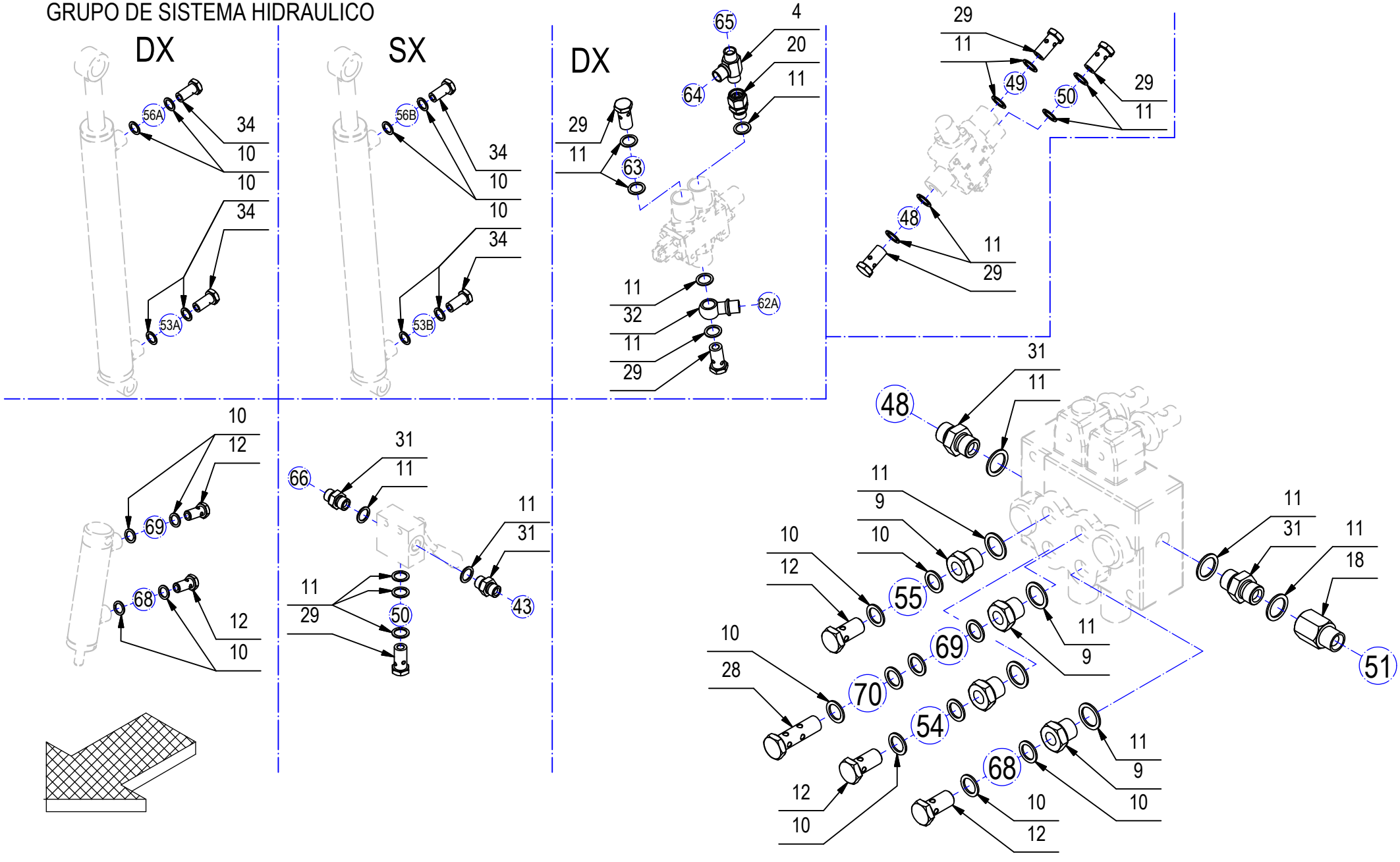

CR-17 GR. IMP.OLEODINAMICO 1SL

17

POS.	CODICE	QTÀ	DESCRIZIONE	DENOMINATION	DESCRIPTION	BENENNUNG	DESCRIPCION
2	411993	1	PROLUNGA M-F 1/2 ESAGONO L=25	FITTING	RACCORD	VERSCHRAUBUNG	RACOR
3	412436	4	RONDELLA TENUTA "BONDED SEAL" 1/2	WASHER	RONDELLE	UNTERLAGSCHEIBE	ARANDELA
4	416204	1	RACCORDO A T 3/8 M/M/M	FITTING	RACCORD	VERSCHRAUBUNG	RACOR
5	416225	3	RIDUZIONE GAS 3/8-1/4	NIPPLE	RACCORD	NIPPEL	BOQUILLA ROSCADA
6	416226	1	NIPPLO GAS 1/2 M"-1/2"M	NIPPEL	RACCORD	NIPPEL	BOQUILLA ROSCADA
7	416227	1	NIPPLO GAS 3-4. MM. ZINC	NIPPLE	RACCORD	VERBINDUNG	RACCOR
8	416231	8	NIPPLO RID. 1/2" M - 3/8" M	NIPPEL	RACCORD	NIPPLE	BOQUILLA ROSCADA
9	416235	6	NIPPLO RID. 3/8 M - 1/4 F OTTONE	NIPPLE	RACCORD	NIPPEL	BOQUILLA ROSCADA
10	416238	26	RONDELLA IN RAME 1/4	WASHER	RONDELLE	UNTERLAGSCHEIBE	ARANDELA
11	416239	40	RONDELLA IN RAME 3/8	WASHER	RONDELLE	UNTERLAGSCHEIBE	ARANDELA
12	416240	7	VITE FORATA 1-4	SCREW HOLES	TROUS DE VIS	SCHRAUBENLÖCHER	AGUJEROS DE TORNILLO
13	416241	2	ADATTATORE 90 MM STAMP. 1/2" CONI	FITTING	RACCORD	VERSCHRAUBUNG	RACOR
14	416242	14	RONDELLA IN RAME 1/2	WASHER	RONDELLE	UNTERLAGSCHEIBE	ARANDELA
15	416247	2	VITE FORATA 1/2	FITTING	RACCORD	VERSCHRAUBUNG	RACOR
16	416248	3	RONDELLA IN RAME 3/4	WASHER	RONDELLE	UNTERLAGSCHEIBE	ARANDELA
17	416254	2	GIUNZIONE DIRITTA GIREVOLE M/F 1/2"	FITTING	RACCORD	VERSCHRAUBUNG	RACOR
18	426722	4	COLONNETTA CORTA M/F 3/8	FITTING	RACCORD	VERSCHRAUBUNG	RACOR
19	426726	2	FLANGIA 90 BOSCH OR BULLONI 1/2 INT30 4F	FITTING	RACCORD	VERSCHRAUBUNG	RACOR
20	426729	1	GIUNZIONE DIRITTA GIREVOLE M-F 3/8	LINK	RACCORDEMENT	VERBINDE	EMPALME
21	426738	2	PASSAPARETE DIRITTO GAS 3/8 CON DADO	FITTING	RACCORD	VERSCHRAUBUNG	RACOR
22	426745	2	RACCORDO A T M/M/F LATERALE 3/8	FITTING	RACCORD	VERSCHRAUBUNG	RACOR
23	426748	1	RACCORDO A T M/F/M 1/4	FITTING	RACCORD	VERSCHRAUBUNG	RACOR
24	426750	1	RACCORDO A T M/M/M 1/4	FITTING	RACCORD	VERSCHRAUBUNG	RACOR
25	426751	1	RIDUZIONE 3-4M + 1-2F	NIPPLE	RACCORD	NIPPEL	BOQUILLA ROSCADA
26	426757	1	TAPPO FEMMINA 1/4	FITTING	RACOR	VERSCHRAUBUNG	RACOR
27	426758	1	TAPPO FEMMINA 3/8	PLUG	BOUCHON	DECKEL	TAPON
28	426759	1	VITE FORATA DOPPIA 1/4	FITTING	RACCORD	VERSCHRAUBUNG	RACOR
29	426761	6	VITE FORATA GAS 3/8	SCREW	VIS	SCHRAUBE	TORNILLO
30	426763	2	MINIPRESA M16X2 - M3/8 + OR CAPP.AC	FITTING	RACCORD	VERSCHRAUBUNG	RACOR
31	427761	12	NIPPLES DI CONGIUNZIONE 3/8 GAS (OLEOD.)	FITTING	RACCORD	VERSCHRAUBUNG	RACOR
32	431019	1	RACCORDO OCCHIO FILETTATO 3/8 + BATTUTA	FITTING	RACCORD	VERSCHRAUBUNG	RACOR
33	431020	2	FLANGIA 90 1/2" INT.30 3 FORI	FITTING	RACCORD	VERSCHRAUBUNG	RACOR
34	431021	4	VITE FORATA 1/4 CON FORO 0,8	FITTING	RACCORD	VERSCHRAUBUNG	RACOR
35	431030	1	TAPPO 3/8 MASCHIO ESAG. (CHIAVE 22)	COVER	COUVERCLE	DECKEL	TAPA
36	431062	1	FLANGIA DIRITTA M 1/2 INT.30 4 FORI	FITTING	RACCORD	VERSCHRAUBUNG	RACOR
37	431064	1	NIPPLO RID. M1/2-M3/4	FITTING	RACCORD	VERSCHRAUBUNG	RACOR
38	431065	1	GIUNZIONE A 45° GIREVOLE M/F 3/8	FITTING	RACCORD	VERSCHRAUBUNG	RACOR
39	432172	1	FLANGIA DIRITTA 3/4"	FITTING	RACCORD	VERSCHRAUBUNG	RACOR

CR-17 GR. IMP.OLEODINAMICO 1SL

HYDRAULIC SYSTEM GROUP
GROUPE HYDRAULIQUE
HYDRAULIKSYSTEMGRUPPE
GRUPO DE SISTEMA HIDRAULICO

17

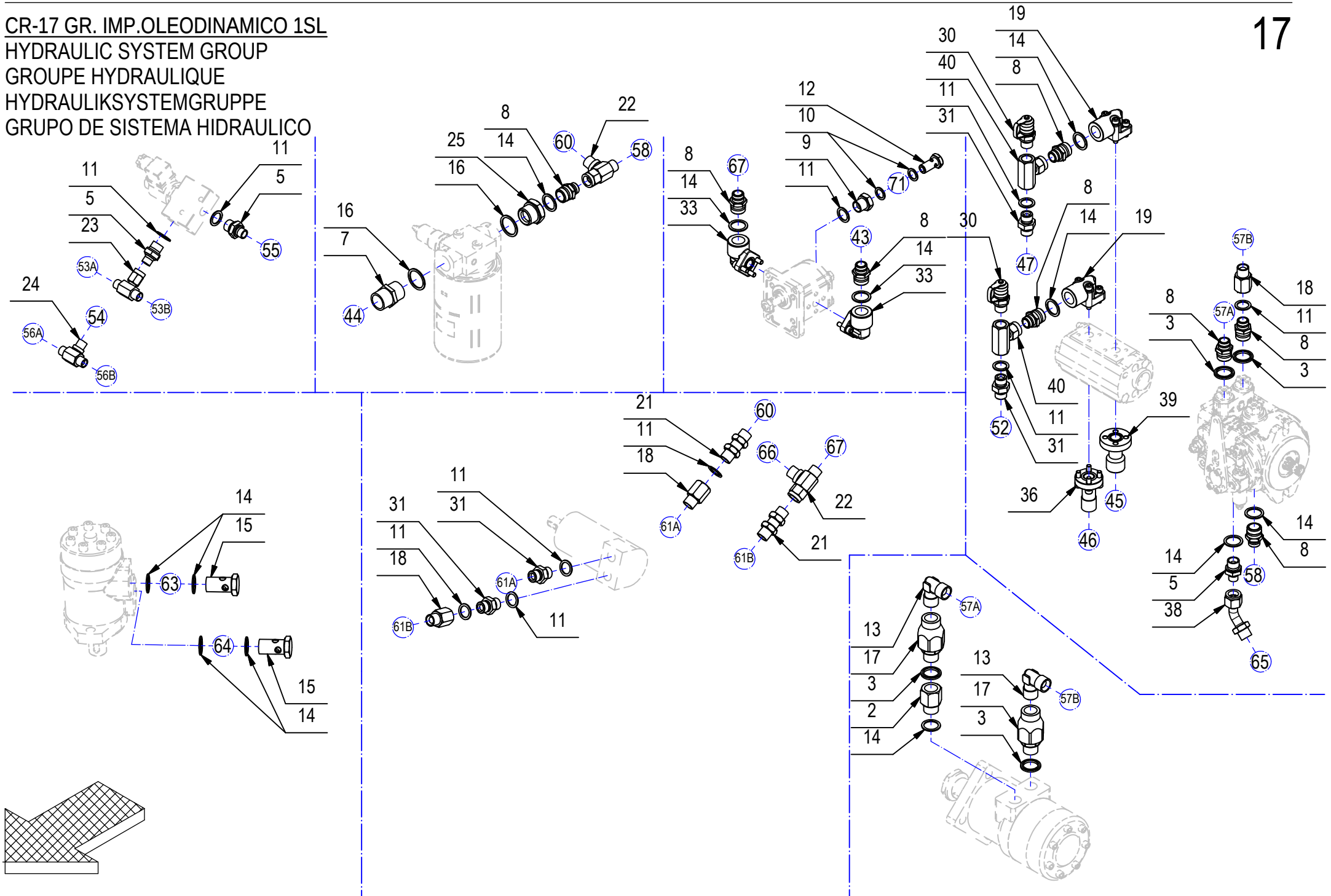

CR-17 GR. IMP.OLEODINAMICO 1SL

17

POS.	CODICE	QTÀ	DESCRIZIONE	DENOMINATION	DESCRIPTION	BENENNUNG	DESCRIPCION
40	434806	2	RACCORDO T F/F CON DADO E OGIVA F 3/8"	FITTING	RACCORD	VERSCHRAUBUNG	RACOR
42	219151	1	TUBO RILSAN DIAM. 8X6 L=2850 NEUTRO	PIPE	TUBE	ROHR	TUBO
43	426661	1	TUBO R1 T 3/8 L=1000 FD3/8 F90° 3/8	PIPE	TUBE	ROHR	TUBO
44	430719	1	TUBO R1 3/4 L=490 FD3/4 + F90° 3/4	PIPE	TUBE	ROHR	TUBO
45	430740	1	TUBO R1 3/4 L=750 FD3/4 + FD3/4	PIPE	TUBE	ROHR	TUBO
46	430741	1	TUBO R1 1/2 L=800 FD1/2 + FD1/2	PIPE	TUBE	ROHR	TUBO
47	430742	1	TUBO R1 3/8 L=1250 FD3/8 + F90°3/8	PIPE	TUBE	ROHR	TUBO
48	430743	1	TUBO R1 3/8 L=1600 OCC3/8 + F90°3/8 90°	PIPE	TUBE	ROHR	TUBO
49	430744	1	TUBO R1 3/8 L=1000 OCC3/8 + F90°3/8 360°	PIPE	TUBE	ROHR	TUBO
50	430745	1	TUBO R1 3/8 L=1250 OCC3/8 + OCC3/8 90°	PIPE	TUBE	ROHR	TUBO
51	430746	1	TUBO R1 3/8 L=600 F90°3/8 + F90°3/8 360°	PIPE	TUBE	ROHR	TUBO
52	430747	1	TUBO R1 3/8 L=1550 FD3/8 + F90°3/8 180°	PIPE	TUBE	ROHR	TUBO
53	430748	2	TUBO R1 1/4 L=700 OCC1/4 + FD1/4	PIPE	TUBE	ROHR	TUBO
54	430749	1	TUBO R1 1/4 L=650 OCC1/4 + FD1/4	PIPE	TUBE	ROHR	TUBO
55	430750	1	TUBO R1 1/4 L=750 OCC1/4 + F90°1/4 90°	PIPE	TUBE	ROHR	TUBO
56	430751	2	TUBO R1 1/4 L=1000 OCC1/4 + FD1/4	PIPE	TUBE	ROHR	TUBO
57	430752	2	TUBO R2 3/8 L=870 FD1/2 + F90°3/8	PIPE	TUBE	ROHR	TUBO
58	430753	1	TUBO R1 3/8 L=800 FD3/8 + F90°3/8	PIPE	TUBE	ROHR	TUBO
59	430754	1	TUBO R1 3/8 L=350 M3/8 + M3/8	PIPE	TUBE	ROHR	TUBO
60	430755	1	TUBO R1 3/8 L=450 F90°3/8 + F90°3/8 180°	PIPE	TUBE	ROHR	TUBO
61	430756	2	TUBO R1 3/8 L=410 F45°3/8 + F90°3/8 180°	PIPE	TUBE	ROHR	TUBO
62	430757	2	TUBO R1 3/8 L=2800 F90°3/8 +F90°3/8 360°	PIPE	TUBE	ROHR	TUBO
63	430758	1	TUBO R1 3/8 L=400 OCC3/8 + OCC1/2 90°	PIPE	TUBE	ROHR	TUBO
64	430759	1	TUBO R1 3/8 L=470 FD3/8 + OCC1/2	PIPE	TUBE	ROHR	TUBO
65	430760	1	TUBO R1 3/8 L=2600 FD3/8 + F90°3/8	PIPE	TUBE	ROHR	TUBO
66	430761	1	TUBO R1 3/8 L=2150 FD3/8 + F90°3/8	PIPE	TUBE	ROHR	TUBO
67	430762	1	TUBO R1 3/8 L=1650 FD3/8 + F90°3/8	PIPE	TUBE	ROHR	TUBO
68	430763	1	TUBO R1 1/4 L=2800 OCC1/4 + OCC1/4	PIPE	TUBE	ROHR	TUBO
69	430764	1	TUBO R1 1/4 L=2750 OCC1/4 + OCC1/4	PIPE	TUBE	ROHR	TUBO
70	430765	1	TUBO R1 1/4 L=600 OCC1/4 + OCC1/4 90°	PIPE	TUBE	ROHR	TUBO
71	430766	1	TUBO R1 1/4 L=1400 OCC1/4 + F901/4 180°	PIPE	TUBE	ROHR	TUBO

CR-17 GR. IMP.OLEODINAMICO 2SL
HYDRAULIC SYSTEM GROUP
GROUPE HYDRAULIQUE
HYDRAULIKSYSTEM GROUP
GRUPO DE SISTEMA HIDRÁULICO

17

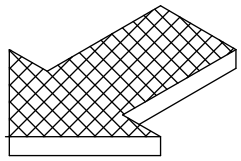

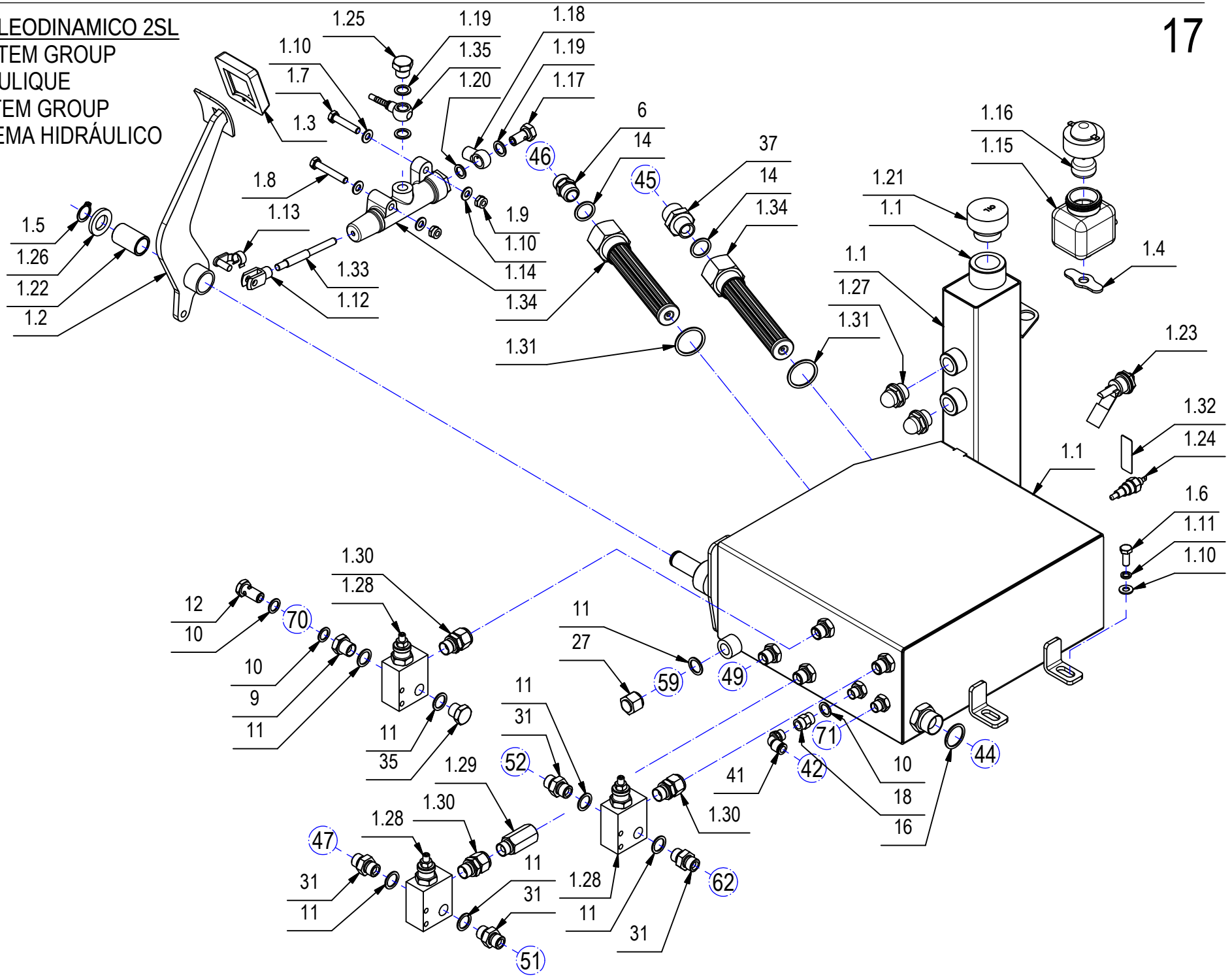

CR-17 GR. IMP.OLEODINAMICO 2SL

17

POS.	CODICE	QTÀ	DESCRIZIONE	DENOMINATION	DESCRIPTION	BENENNUNG	DESCRIPCION
1	218915	1	GRUPPO SERBATOIO OLIO CS80 - CS90	HYDRAULIC OIL TANK GROUP	GROUPE DE RESERVOIR D'HUILE HYDRAULIQUE	HYDRAULIKÖLTANK GROUP	ACEITE HIDRÁULICO DEPÓSITO DE GRUPO
1.1	218911	1	SERBATOIO OLIO CS80 -90	OIL TANK	RESERVOIR D'HUILE	OLTANK	TANQUE DE ACEITE
1.2	218913	1	PEDALE FRENO STAZIONAMENTO CS90	PEDAL	PÉDALE	PEDAL	PEDAL
1.3	400119	1	COPRIPEDALE	PEDAL COVER	GARNITURE PEDALE	PEDALGUMMI	CUBREPEDAL
1.4	405955	1	BANDELLA GOMMA PER VASCHETTA OLIO	SUPPORT PLATE	PLAQUE SUPPORT	STÜTZPLATTE	PLACA SOPORTE
1.5	408356	1	SEEGER E20 X 1,2	SEEGER RING	SERRE CLIPS	SEEGERRING	ANILLO SEEGER
1.6	408670	4	VITE M8x20 TE UNI 5739 ZINC	SCREW	VIS	SCHRAUBE	TORNILLO
1.7	408679	1	VITE M8x40 TE UNI 5739 ZINC	SCREW	VIS	SCHRAUBE	TORNILLO
1.8	408682	1	VITE M8X50 TE UNI 5739 A2	SCREW	VIS	SCHRAUBE	TORNILLO
1.9	409085	2	DADO M8x8.5 AUTOBL. UNI 7474 ZINC	LOCK NUT	ECROU AUTOFREINES	SICHERUNGSMUTTER	TUERCA AUTOBLOCANTE
1.10	409175	8	ROSETTA 8x17x1,6 UNI 6592 ZINC.	WASHER	RONDELLE	UNTERLAGSCHEIBE	ARANDELA
1.11	409181	4	ROSETTA GROWER 8x13x2,2 ZINC	LOCK WASHER	RONDELLE FREIN	ZAHNSCHEIBE	ARANDELLA DENTADA
1.12	410452	1	FORCELLA M8 UNI 1676 CORTA	FORK	FOURCHETTE	GABELKOPF	HORQUILLA
1.13	410459	1	CLIPS PER FORCELLA M8 CORTA	PIN	AXE	BOLZEN	PERNO
1.14	410501	1	POMPA FRENO IDRAULICA (17005/3)	HYDRAULIC BRAKE PUMPS	POMPE JE FREINE HYDRAULIQUE	DIE HYDRAULISCHE BREMSE PUMPE	FRENO HIDRÁULICO BOMBA
1.15	410502	1	SERBATOIO LIQUIDO FRENI	OIL TANK BRAKES	RESERVOIR D'HUILE FREINS	ÖLTANK BREMSEN	TANQUE DE ACEITE FRENOS
1.16	410503	1	TAPPO ELETTRICO SERBATOIO OLIO FRENI	LEVEL PLUG	BOUCHON DE NIVEAU	STANDSCHRAUBE	TAPON NIVEL
1.17	410506	1	RACCORDO FORATO M12x1,50	FITTING	RACCORD	VERSCHRAUBUNG	RACOR
1.18	410507	1	RACCORDO 1 VIA M10x1,25 FORO D=14	FITTING	RACCORD	VERSCHRAUBUNG	RACOR
1.19	410509	3	GUARNIZIONE RAME 14x20x1.5	GASKET	JOINT	DICHTUNG	JUNTA
1.20	410510	1	GUARNIZIONE IN RAME 12x18x1,5	GASKET	JOINT	DICHTUNG	JUNTA
1.21	416223	1	TAPPO SFIATO SERBATOIO OLIO 1" GAS	PLUG	BOUCHON	STOPFEN	TAPO CARGA
1.22	425363	1	BOCCOLA D=26 d=20 S=40 DELRIN	BUSHING	BAGUE	BUCHSE	CASQUILLO
1.23	425365	1	SENSORE DI LIVELLO ELETTROMAGN. LATERALE	LEVEL SWITCH	CAPTEUR DE NIVEAU	FULLSTANDSENSOR	SENSORE DE NIVEL
1.24	425366	1	SENSORE TEMPERATURA ON-OFF M16X1,5 80°	THERMOSTAT	THERMOSTAT	THERMOSTATE	TERMOSTATO
1.25	425371	1	TAPPO M DA 3/8" SERBATOIO OLIO	PLUG	BOUCHON	STOPFEN	TAPON
1.26	425421	1	DISTANZIALE D=35 d=20 S=4,5 PA	SPACER	ENTRETOISE	DISTANZHULSE	DISTANCIADOR
1.27	425422	2	TAPPO SPIA LIVELLO OLIO 1/2"	INDICATOR	INDICATEUR	ANZEIGEGERAT	INDICADOR
1.28	425953	3	VALVOLA DI MAX 3/8 " VMD3502B1	VALVE	SOUPAPE	VENTIL	VALVULA
1.29	426724	1	COLONNETTA LUNGA M-F 3/8	COLUMN	COLONNE	SÄULE	COLUMNA
1.30	426729	3	GIUNZIONE DIRITTA GIREVOLE M-F 3/8	LINK	RACCORDEMENT	VERBINDE	EMPALME
1.31	426756	2	RONDELLA RAME 33,5X40X1,5	WASHER	RONDELLE	UNTERLAGSCHEIBE	ARANDELA
1.32	427613	1	TERMOMETRO ADESIVO 8 GRAD. TIPO B	THERMOMETER	THERMOMETRE	THERMOMETER	TERMOMETRO
1.33	430360	1	ASTA COMANDO POMPA FRENI CS80 -90	ROD	TIGE	STANGE	VARILLA
1.34	430361	2	FILTRO OLIO ASPIRAZ. IN LINEA 1"G-03237	CLEANER	FILTRE	FILTER	FILTRO
1.35	431063	1	RACCORDO PRESS. OCCHIO D.14 S/B	FITTING	RACCORD	VERSCHRAUBUNG	RACOR

CR-17 GR. IMP.OLEODINAMICO 2SL
HYDRAULIC SYSTEM GROUP
GROUPE HYDRAULIQUE
HYDRAULIKSYSTEM GROUP
GRUPO DE SISTEMA HIDRÁULICO

17

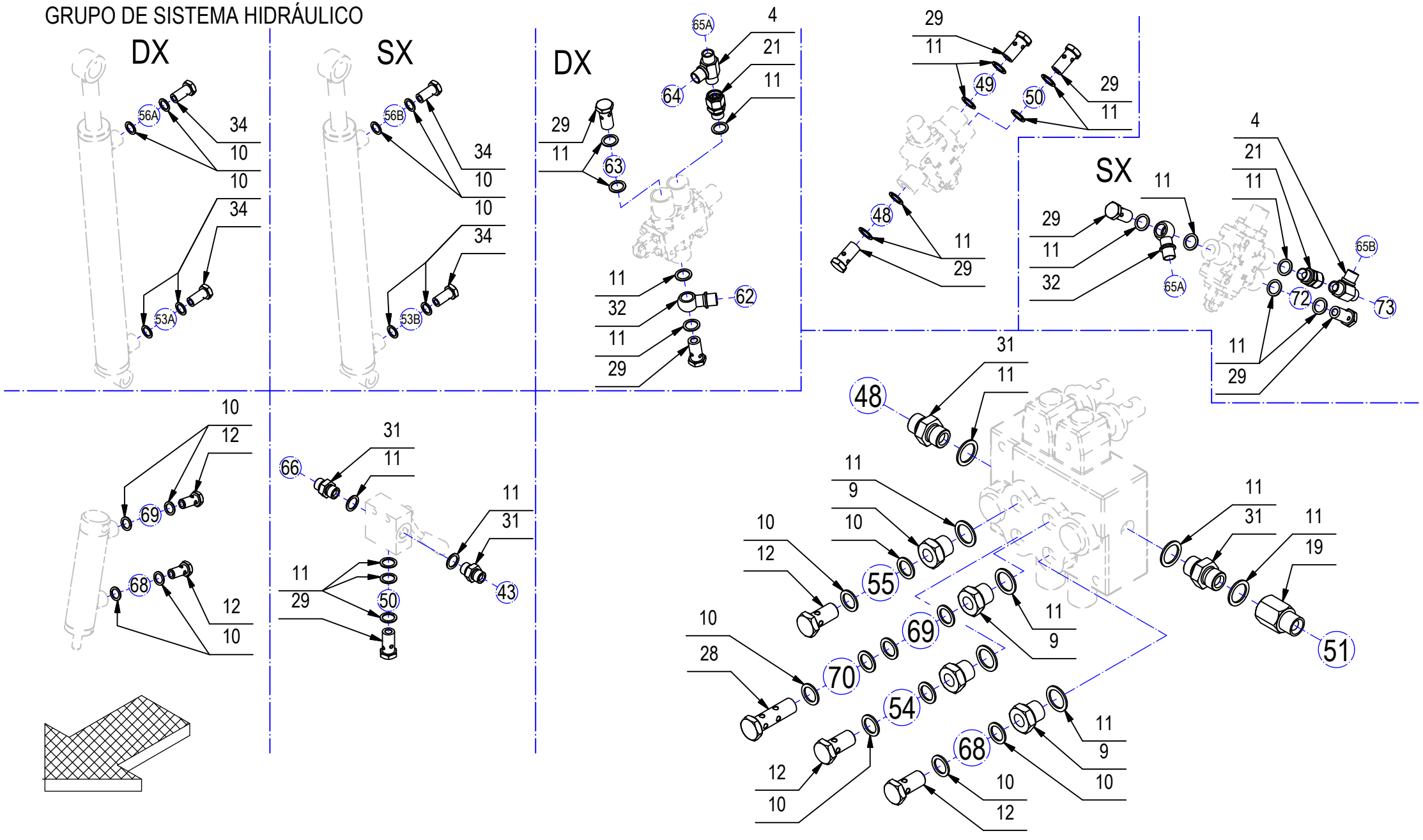

CR-17 GR. IMP.OLEODINAMICO 2SL

17

POS.	CODICE	QTÀ	DESCRIZIONE	DENOMINATION	DESCRIPTION	BENENNUNG	DESCRIPCION
2	411993	1	PROLUNGA M-F 1/2 ESAGONO L=25	FITTING	RACCORD	VERSCHRAUBUNG	RACOR
3	412436	4	RONDELLA TENUTA "BONDED SEAL" 1/2	WASHER	RONDELLE	UNTERLAGSCHEIBE	ARANDELA
4	416204	2	RACCORDO A T 3/8 M/M/M	FITTING	RACCORD	VERSCHRAUBUNG	RACOR
5	416225	3	RIDUZIONE GAS 3/8-1/4	NIPPLE	RACCORD	NIPPEL	BOQUILLA ROSCADA
6	416226	1	NIPPLO GAS 1/2 M"-1/2"M	NIPPEL	RACCORD	NIPPEL	BOQUILLA ROSCADA
7	416227	1	NIPPLO GAS 3-4. MM. ZINC	NIPPLE	RACCORD	VERBINDUNG	RACCOR
8	416231	8	NIPPLO RID. 1/2" M - 3/8" M	NIPPEL	RACCORD	NIPPLE	BOQUILLA ROSCADA
9	416235	6	NIPPLO RID. 3/8 M - 1/4 F OTTONE	NIPPLE	RACCORD	NIPPEL	BOQUILLA ROSCADA
10	416238	27	RONDELLA IN RAME 1/4	WASHER	RONDELLE	UNTERLAGSCHEIBE	ARANDELA
11	416239	45	RONDELLA IN RAME 3/8	WASHER	RONDELLE	UNTERLAGSCHEIBE	ARANDELA
12	416240	7	VITE FORATA 1-4	SCREW HOLES	TROUS DE VIS	SCHRAUBENLÖCHER	AGUJEROS DE TORNILLO
13	416241	2	ADATTATORE 90 MM STAMP. 1/2" CONI	FITTING	RACCORD	VERSCHRAUBUNG	RACOR
14	416242	18	RONDELLA IN RAME 1/2	WASHER	RONDELLE	UNTERLAGSCHEIBE	ARANDELA
15	416247	4	VITE FORATA 1/2	FITTING	RACCORD	VERSCHRAUBUNG	RACOR
16	416248	3	RONDELLA IN RAME 3/4	WASHER	RONDELLE	UNTERLAGSCHEIBE	ARANDELA
17	416254	2	GIUNZIONE DIRITTA GIREVOLE M/F 1/2"	FITTING	RACCORD	VERSCHRAUBUNG	RACOR
18	426168	1	NIPPLO 3/4 " GAS MM ZINC				
19	426722	4	COLONNETTA CORTA M/F 3/8	FITTING	RACCORD	VERSCHRAUBUNG	RACOR
20	426726	2	FLANGIA 90 BOSCH OR BULLONI 1/2 INT30 4F	FITTING	RACCORD	VERSCHRAUBUNG	RACOR
21	426729	2	GIUNZIONE DIRITTA GIREVOLE M-F 3/8	LINK	RACCORDEMENT	VERBINDE	EMPALME
22	426738	2	PASSAPARETE DIRITTO GAS 3/8 CON DADO	FITTING	RACCORD	VERSCHRAUBUNG	RACOR
23	426745	2	RACCORDO A T M/M/F LATERALE 3/8	FITTING	RACCORD	VERSCHRAUBUNG	RACOR
24	426748	1	RACCORDO A T M/F/M 1/4	FITTING	RACCORD	VERSCHRAUBUNG	RACOR
25	426750	1	RACCORDO A T M/M/M 1/4	FITTING	RACCORD	VERSCHRAUBUNG	RACOR
26	426751	1	RIDUZIONE 3-4M + 1-2F	NIPPLE	RACCORD	NIPPEL	BOQUILLA ROSCADA
27	426758	1	TAPPO FEMMINA 3/8	PLUG	BOUCHON	DECKEL	TAPON
28	426759	1	VITE FORATA DOPPIA 1/4	FITTING	RACCORD	VERSCHRAUBUNG	RACOR
29	426761	8	VITE FORATA GAS 3/8	SCREW	VIS	SCHRAUBE	TORNILLO
30	426763	2	MINIPRESA M16X2 - M3/8 + OR CAPP.AC	FITTING	RACCORD	VERSCHRAUBUNG	RACOR
31	427761	12	NIPPLES DI CONGIUNZIONE 3/8 GAS (OLEOD.)	FITTING	RACCORD	VERSCHRAUBUNG	RACOR
32	431019	2	RACCORDO OCCHIO FILETTATO 3/8 + BATTUTA	FITTING	RACCORD	VERSCHRAUBUNG	RACOR
33	431020	2	FLANGIA 90 1/2" INT.30 3 FORI	FITTING	RACCORD	VERSCHRAUBUNG	RACOR
34	431021	4	VITE FORATA 1/4 CON FORO 0,8	FITTING	RACCORD	VERSCHRAUBUNG	RACOR
35	431030	1	TAPPO 3/8 MASCHIO ESAG. (CHIAVE 22)	COVER	COUVERCLE	DECKEL	TAPA
36	431062	1	FLANGIA DIRITTA M 1/2 INT.30 4 FORI	FITTING	RACCORD	VERSCHRAUBUNG	RACOR
37	431064	1	NIPPLO RID. M1/2-M3/4	FITTING	RACCORD	VERSCHRAUBUNG	RACOR
38	431065	1	GIUNZIONE A 45° GIREVOLE M/F 3/8	FITTING	RACCORD	VERSCHRAUBUNG	RACOR
39	432172	1	FLANGIA DIRITTA 3/4"	FITTING	RACCORD	VERSCHRAUBUNG	RACOR

CR-17 GR. IMP.OLEODINAMICO 2SL

HYDRAULIC SYSTEM GROUP
GROUPE HYDRAULIQUE
HYDRAULIKSYSTEM GROUP
GRUPO DE SISTEMA HIDRÁULICO

17

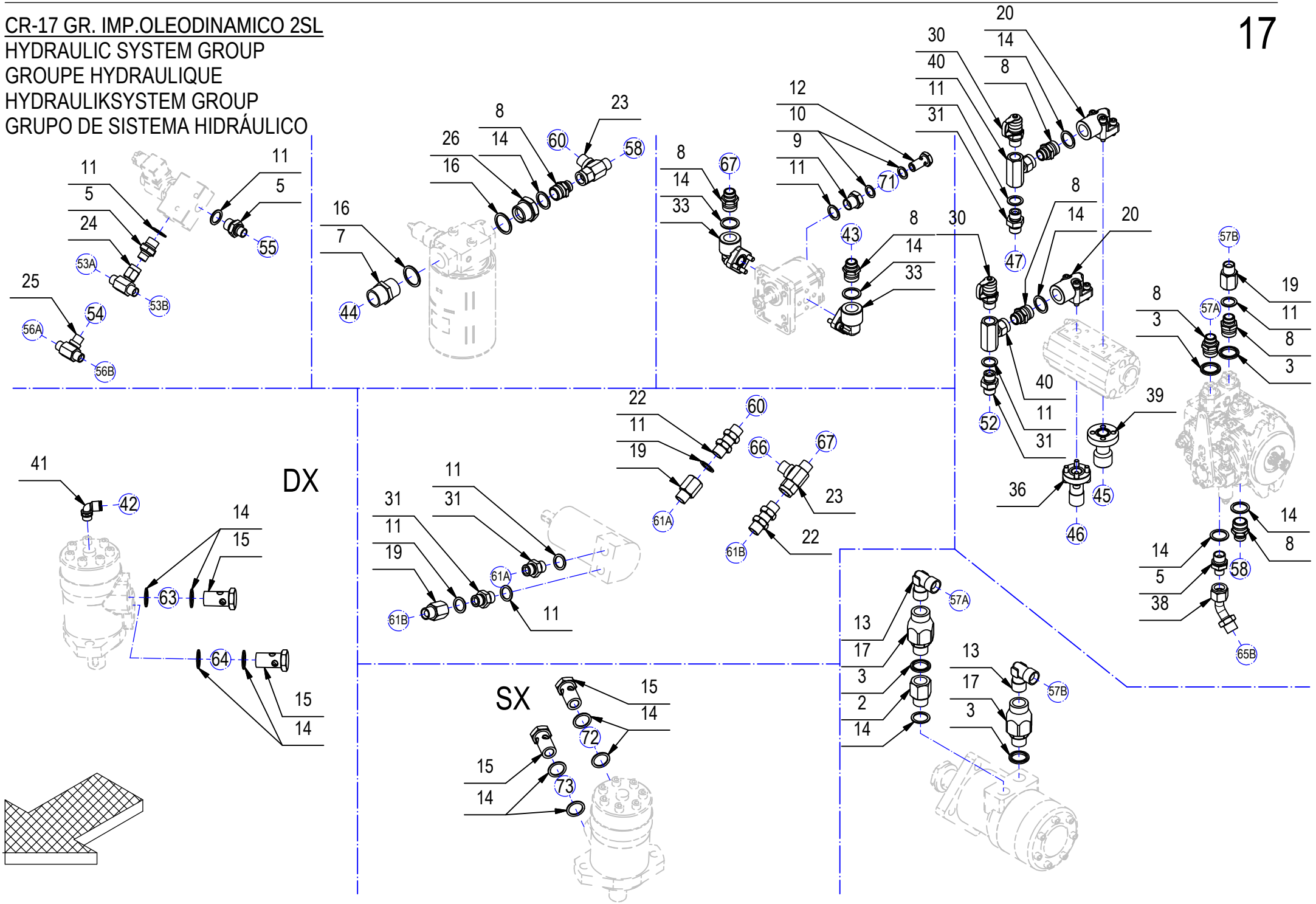

CR-17 GR. IMP.OLEODINAMICO 2SL

17

POS.	CODICE	QTÀ	DESCRIZIONE	DENOMINATION	DESCRIPTION	BENENNUNG	DESCRIPCION
40	434806	2	RACCORDO T F/F CON DADO E OGIVA F 3/8"	FITTING	RACCORD	VERSCHRAUBUNG	RACOR
41	435434	2	RACC. 90° 1/4 TUBO RILSAN D.8 IN.RAPIDO	FITTING	RACCORD	VERSCHRAUBUNG	RACOR
42	219151	1	TUBO RILSAN DIAM. 8X6 L=2850 NEUTRO	PIPE	TUBE	ROHR	TUBO
43	426661	1	TUBO R1 T 3/8 L=1000 FD3/8 F90° 3/8	PIPE	TUBE	ROHR	TUBO
44	430719	1	TUBO R1 3/4 L=490 FD3/4 + F90° 3/4	PIPE	TUBE	ROHR	TUBO
45	430740	1	TUBO R1 3/4 L=750 FD3/4 + FD3/4	PIPE	TUBE	ROHR	TUBO
46	430741	1	TUBO R1 1/2 L=800 FD1/2 + FD1/2	PIPE	TUBE	ROHR	TUBO
47	430742	1	TUBO R1 3/8 L=1250 FD3/8 + F90°3/8	PIPE	TUBE	ROHR	TUBO
48	430743	1	TUBO R1 3/8 L=1600 OCC3/8 + F90°3/8 90°	PIPE	TUBE	ROHR	TUBO
49	430744	1	TUBO R1 3/8 L=1000 OCC3/8 + F90°3/8 360°	PIPE	TUBE	ROHR	TUBO
50	430745	1	TUBO R1 3/8 L=1250 OCC3/8 + OCC3/8 90°	PIPE	TUBE	ROHR	TUBO
51	430746	1	TUBO R1 3/8 L=600 F90°3/8 + F90°3/8 360°	PIPE	TUBE	ROHR	TUBO
52	430747	1	TUBO R1 3/8 L=1550 FD3/8 + F90°3/8 180°	PIPE	TUBE	ROHR	TUBO
53	430748	2	TUBO R1 1/4 L=700 OCC1/4 + FD1/4	PIPE	TUBE	ROHR	TUBO
54	430749	1	TUBO R1 1/4 L=650 OCC1/4 + FD1/4	PIPE	TUBE	ROHR	TUBO
55	430750	1	TUBO R1 1/4 L=750 OCC1/4 + F90°1/4 90°	PIPE	TUBE	ROHR	TUBO
56	430751	2	TUBO R1 1/4 L=1000 OCC1/4 + FD1/4	PIPE	TUBE	ROHR	TUBO
57	430752	2	TUBO R2 3/8 L=870 FD1/2 + F90°3/8	PIPE	TUBE	ROHR	TUBO
58	430753	1	TUBO R1 3/8 L=800 FD3/8 + F90°3/8	PIPE	TUBE	ROHR	TUBO
59	430754	1	TUBO R1 3/8 L=350 M3/8 + M3/8	PIPE	TUBE	ROHR	TUBO
60	430755	1	TUBO R1 3/8 L=450 F90°3/8 + F90°3/8 180°	PIPE	TUBE	ROHR	TUBO
61	430756	2	TUBO R1 3/8 L=410 F45°3/8 + F90°3/8 180°	PIPE	TUBE	ROHR	TUBO
62	430757	1	TUBO R1 3/8 L=2800 F90°3/8 +F90°3/8 360°	PIPE	TUBE	ROHR	TUBO
63	430758	1	TUBO R1 3/8 L=400 OCC3/8 + OCC1/2 90°	PIPE	TUBE	ROHR	TUBO
64	430759	1	TUBO R1 3/8 L=470 FD3/8 + OCC1/2	PIPE	TUBE	ROHR	TUBO
65	430760	2	TUBO R1 3/8 L=2600 FD3/8 + F90°3/8	PIPE	TUBE	ROHR	TUBO
66	430761	1	TUBO R1 3/8 L=2150 FD3/8 + F90°3/8	PIPE	TUBE	ROHR	TUBO
67	430762	1	TUBO R1 3/8 L=1650 FD3/8 + F90°3/8	PIPE	TUBE	ROHR	TUBO
68	430763	1	TUBO R1 1/4 L=2800 OCC1/4 + OCC1/4	PIPE	TUBE	ROHR	TUBO
69	430764	1	TUBO R1 1/4 L=2750 OCC1/4 + OCC1/4	PIPE	TUBE	ROHR	TUBO
70	430765	1	TUBO R1 1/4 L=600 OCC1/4 + OCC1/4 90°	PIPE	TUBE	ROHR	TUBO
71	430766	1	TUBO R1 1/4 L=1400 OCC1/4 + F901/4 180°	PIPE	TUBE	ROHR	TUBO
72	430771	1	TUBO R1 3/8 L=600 OCC3/8 + OCC1/2	PIPE	TUBE	ROHR	TUBO
73	430773	1	TUBO R1 3/8 L=700 FD3/8 + OCC1/2	PIPE	TUBE	ROHR	TUBO

CR-18 GRUPPO TUBI

GROUP PIPES

GROUPE TUYAUX

GRUPPE ROHRE

GRUPO TUBOS

18

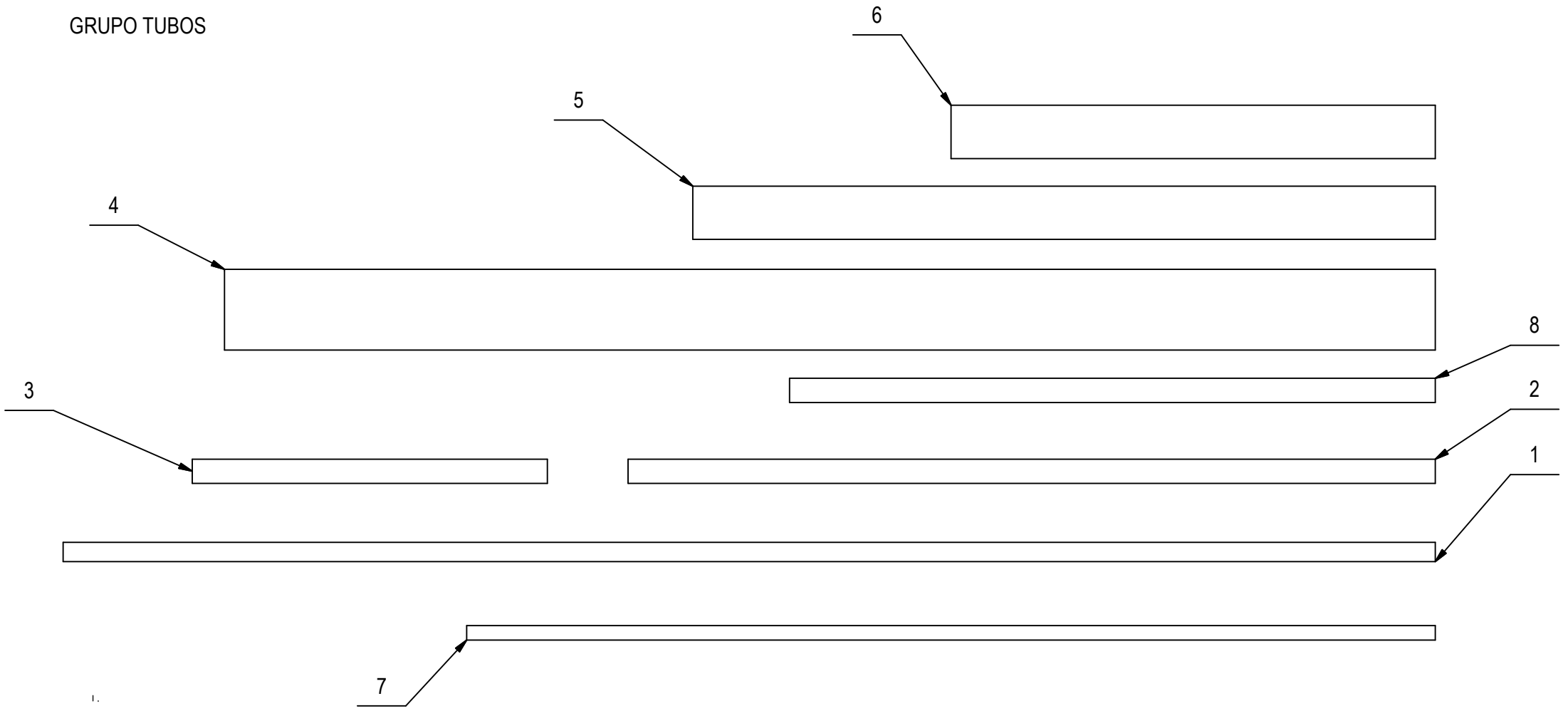

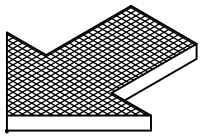

CR-18 GRUPPO TUBI

18

POS.	CODICE	QTÀ	DESCRIZIONE	DESCRIPTION	DESCRIPTION	BENENNUNG	DESCRIPCION
1	218838	1	TUBO CARB.RIT. SERB.5/12 L =850	PIPE CARBURETOR	TUYAU CARBURATEUR	GURRE VERGASER	TUBO CARBURADOR
2	218839	1	TUBO CARICO CARB. 8/15 L=500	PIPE CARBURETOR	TUYAU CARBURATEUR	GURRE VERGASER	TUBO CARBURADOR
3	218840	1	TUBO CARB.GALL. 8/15 L= 220	PIPE CARBURETOR	TUYAU CARBURATEUR	GURRE VERGASER	TUBO CARBURADOR
4	218841	1	TUBO ASPIRAZ.SIRFLEX 45-50 L=750	SUCTION PIPE	TUYAU ASPIRATION	GURRE ANSPRUCH	TUBO ASPIRACION
5	218843	1	TUBO RADIATORE EPDM 23X33 L =460	PIPE COOLER	TUYAU RADIATEUR	GURRE KUHLER	TUBO RADIADOR
6	218844	1	TUBO RADIATORE EPDM 23X33 L=300	PIPE COOLER	TUYAU RADIATEUR	GURRE KUHLER	TUBO RADIADOR
7	219526	1	TUBO LIQUIDO FRENI 5x9 L=600	BRAKE PIPE	TUYAU FREIN	GURRE BREMSE	TUBO FRENO
8	220061	1	TUBO RADIATORE DIAM. 8/15	PIPE COOLER	TUYAU RADIATEUR	GURRE KUHLER	TUBO RADIADOR

CR-19 KIT TETTUCCIO SPAZZATRICE

19

OVERHEAD GUARD GROUP OPT.

TETE DE PROTECTION OPT.

SCHUTZDACH SATZ OPZ.

PROTECCION OPT.

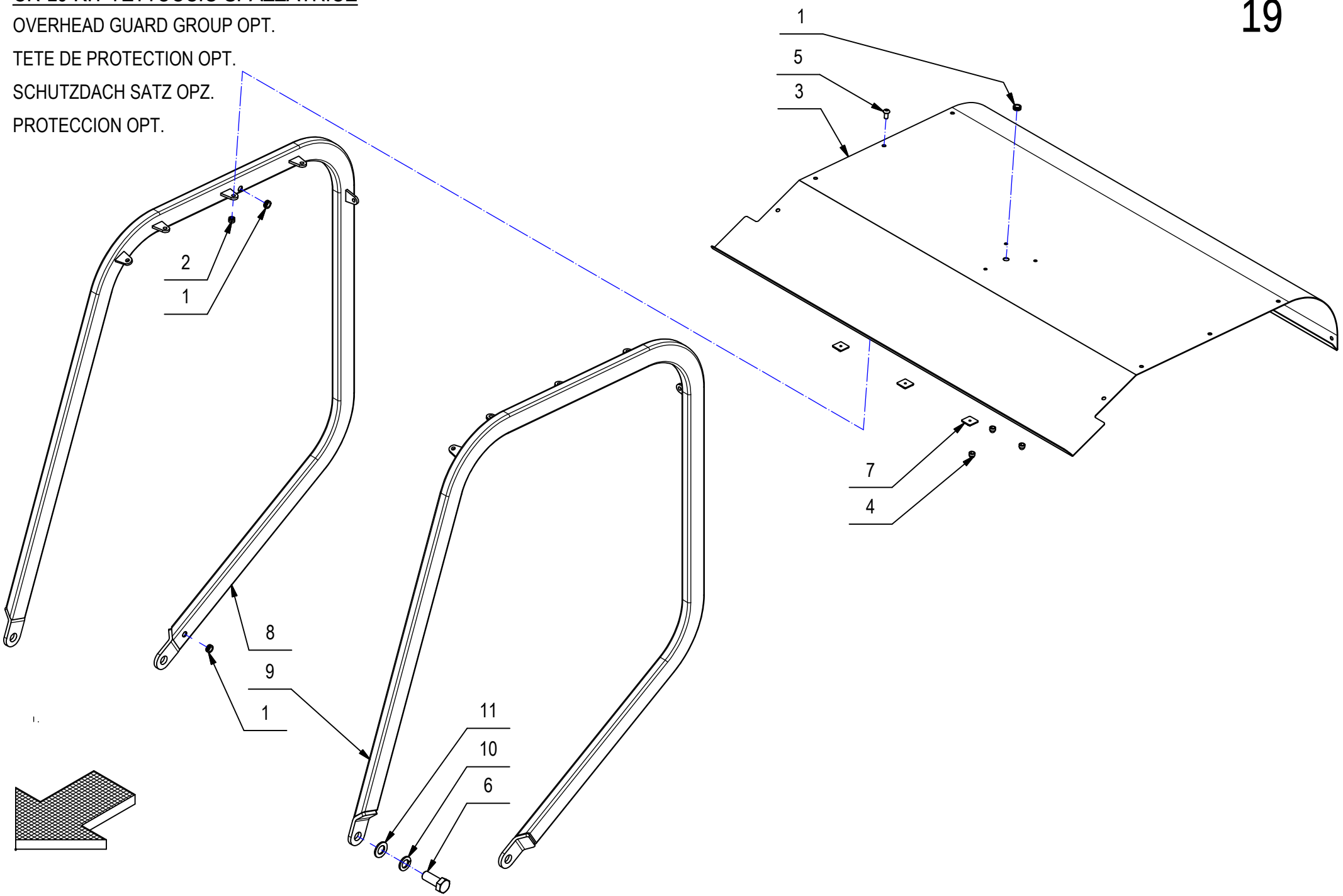

CR-19 KIT TETTUCCIO SPAZZATRICE

19

POS.	QTÀ	CODICE	DESCRIZIONE	DESCRIPTION	DESCRIPTION	BENENNUNG	DESCRIPCION
1	3	416056	PASSACAVO FORO D=14 d=11	FAIRLEAD	PASSE-CABLE	KABELDURCHGANG	GUIACABLE
2	10	409085	DADO M8x8.5 AUTOBL. UNI 7474 ZINC	LOCK NUT	ECROU AUTOFREINES	SICHERUNGSMUTTER	TUERCA AUTOBLOCANTE
3	1	219260	LAMIERA SUPERIORE TETTUCCIO	PLATE	TÔLE	BLECH	CHAPA
4	3	426824	COPRIDADO ESAGONALE M6	PROTECTION PLUG	CAPES DE PROTECTION	MUTTER SCHUTZ	PROTECCION DE TUERCA
5	10	415859	VITE M8x16 TBEI ISO 7380 ZINC	SCREW	VIS	SCHRAUBE	TORNILLO
6	4	426861	VITE M20X50 TE UNI 5739 ZINC	SCREW	VIS	SCHRAUBE	TORNILLO
7	3	410327	BASETTA ADES. FISSA FASCETTE ABM 25-A-C	SUPPORT PLATE	PLAQUE SUPPORT	STÜTZPLATTE	PLACA SOPORTE
8	1	219263	MONTANTE DX TETTUCCIO	UPPERCUT DX	MONTANT DX	PFOSTEN DX	MONTANTE DX
9	1	219261	MONTANTE SX TETTUCCIO	UPPERCUT SX	MONTANT SX	PFOSTEN SX	MONTANTE SX
10	4	426862	RONDELLA GROWER D.20X33.6X4	WASHER	RONDELLE	UNTERLAGSCHEIBE	ARANDELA
11	4	409230	ROSETTA 21x37x3 UNI 6592 ZINC	WASHER	RONDELLE	UNTERLAGSCHEIBE	ARANDELA

NOTE

NOTE

NOTE